Montageanleitung

für die Fachkraft

Zündgasrohr

für Vitogas 100-F und Vitogas 200-F

Sicherheitshinweise

Bitte befolgen Sie diese Sicherheitshinweise genau, um Gefahren und Schäden für Menschen und Sachwerte auszuschließen.

Erläuterung der Sicherheitshinweise

Gefahr
Dieses Zeichen warnt vor Personenschäden.

Hinweis
Angaben mit dem Wort Hinweis enthalten Zusatzinformationen.

Montage, Erstinbetriebnahme, Inspektion, Wartung und Instandsetzung müssen von autorisierten Fachkräften (Heizungsfachbetrieb/ Vertragsinstallationsunternehmen) durchgeführt werden.

Bei Arbeiten an Gerät/Heizungsanlage diese spannungsfrei schalten (z.B. an der separaten Sicherung oder einem Hauptschalter) und gegen Wiedereinschalten sichern.

Bei Brennstoff Gas den Gasabsperrhahn schließen und gegen ungewolltes Öffnen sichern.

Die Instandsetzung von Bauteilen mit sicherheitstechnischer Funktion gefährdet den sicheren Betrieb der Anlage.
Bei Austausch ausschließlich Viessmann Originalteile oder von Viessmann freigegebene Ersatzteile verwenden.

Vor der Montage

1. Netzschalter „⏻“ an der Regelung ausschalten.
2. Netzspannung oder Hauptschalter ausschalten und gegen Wiedereinschalten sichern.
3. Gasabsperrhahn schließen und sichern.
4. Schraube am Vorderblech oben lösen und Vorderblech abnehmen.

Nach Montage entsorgen!

Zündgasrohr ausbauen

Für Vitogas 100-F, Typ GS1D (29-60 kW) und Vitogas 200-F, Typ GS2 (11-60 kW)

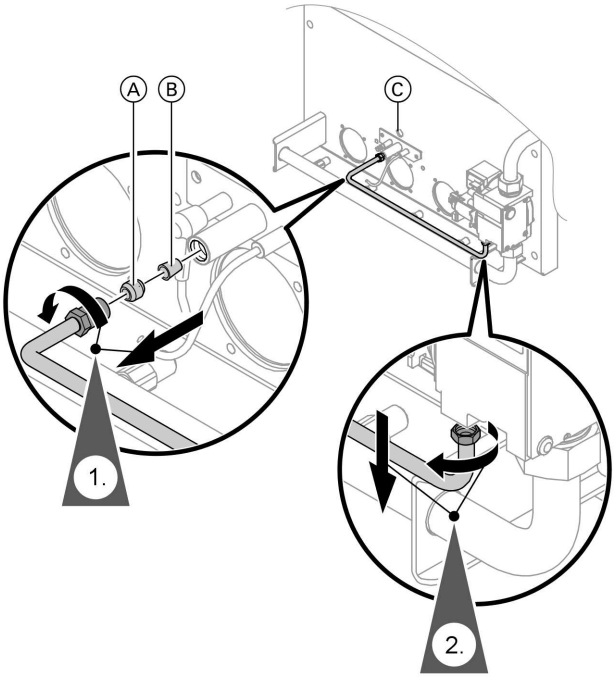

1. Zündgasrohr mit Klemmring Ⓐ vom Zündbrenner Ⓒ abschrauben und Zündgasdüse Ⓑ herausnehmen zur weiteren Verwendung im Zündbrenner.
2. Zündgasrohr vom Gaskombiregler abschrauben und herausnehmen.

5581 845

Zündgasrohr ausbauen (Fortsetzung)

Für Vitogas 200-F, Typ GS2 (72-144 kW)

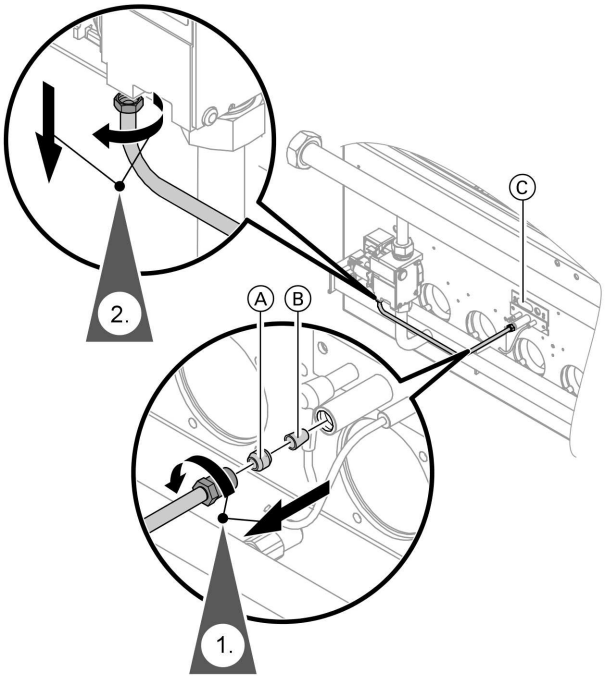

1. Zündgasrohr mit Klemmring Ⓐ vom Zündbrenner Ⓒ abschrauben und Zündgasdüse Ⓑ herausnehmen zur weiteren Verwendung im Zündbrenner.
2. Zündgasrohr vom Gaskombiregler abschrauben und herausnehmen.

5581 845

Zündgasrohr ausbauen (Fortsetzung)

Für Vitogas 100-F, Typ GS1D (72-140 kW)

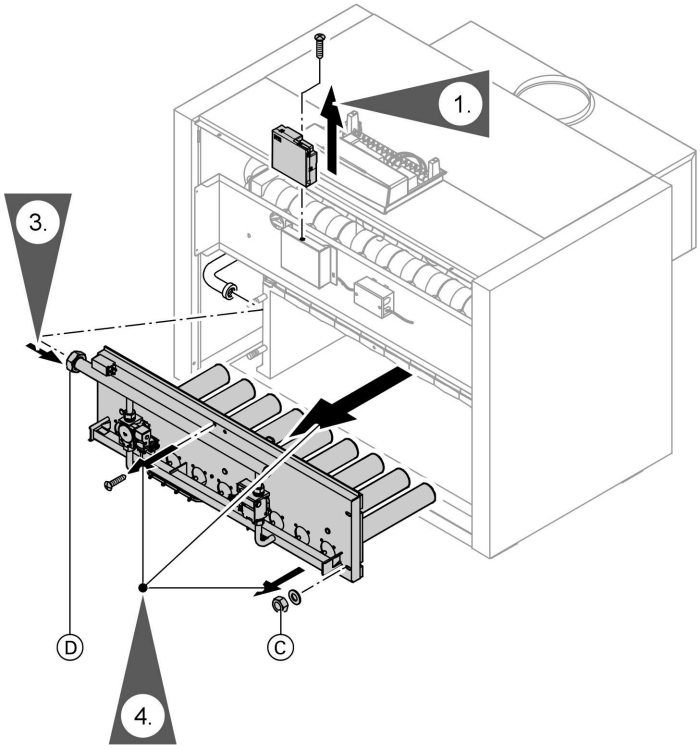

1. Schraube herausdrehen und Gasfeuerungsautomat abnehmen.
2. Erdungsleitung am Mittelblech (falls vorhanden) abschrauben.
3. Verschraubung Ⓓ am Gasanschlussrohr lösen.
4. Muttern und Schrauben Ⓒ lösen und Brenner nach vorn herausziehen.

5581 845

Zündgasrohr ausbauen (Fortsetzung)

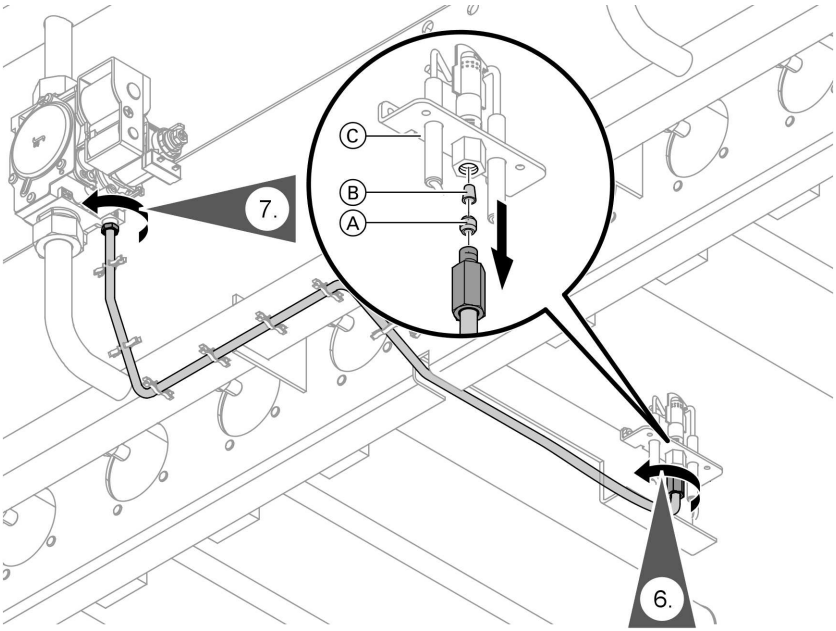

5. Zündgasrohr mit Klemmring Ⓐ vom Zündbrenner Ⓒ abschrauben und Zündgasdüse Ⓑ herausnehmen zur weiteren Verwendung im Zündbrenner.

6. Zündgasrohr vom Gaskombiregler abschrauben und herausnehmen.

5581 845

Zündgasrohr einbauen

Hinweise

- *Vor Einbau des Zündgasrohrs Gewinde der Überwurfmuttern auf Beschädigung prüfen.*
- *Zündgasrohr mit Drehmoment 5 Nm festschrauben, dabei am Zündbrenner gegenhalten.*
- *Neue Dichtung in Verschraubung Ⓓ am Gasanschlussrohr (siehe Abb. Seite 4) einsetzen.*

1. Neues Zündgasrohr bei flexibel formbarer Ausführung (falls vorhanden) nach Form des bisherigen Zündgasrohrs vorsichtig biegen.

Hinweis
Fertig geformtes Zündgasrohr ohne Verformung anbauen.

2. Neues Zündgasrohrs und Zündbrenners einbauen in umgekehrter Reihenfolge.

3. Bei Vitogas 100-F, Typ GS1D: Brenner einbauen in umgekehrter Reihenfolge.

Anlage in Betrieb nehmen

1. **Gefahr**
Gasaustritt führt zu Explosionsgefahr.
Gasdichtheit aller gasführenden Anschlüsse prüfen.

2. Vorderblech des Heizkessels anbauen und mit Schraube oben sichern.

3. Heizungsanlage in Betrieb nehmen.

Serviceanleitung Heizkessel

5581 845

5581 845

Viessmann Werke GmbH&Co KG
D-35107 Allendorf
Telefon:06452 70-0
Telefax:06452 70-2780
www.viessmann.de

5581 845 Technische Änderungen vorbehalten!

Gedruckt auf umweltfreundlichem,
chlorfrei gebleichtem Papier