Montageanleitung

für die Fachkraft

Brenner

für Vitogas 100, Typ GS1A, GS1B, 11 bis 60 kW

Sicherheitshinweise

Bitte befolgen Sie diese Sicherheitshinweise genau, um Gefahren und Schäden für Menschen und Sachwerte auszuschließen.

Erläuterung der Sicherheitshinweise

Gefahr
Dieses Zeichen warnt vor Personenschäden.

Montage, Erstinbetriebnahme, Inspektion, Wartung und Instandsetzung müssen von autorisierten Fachkräften (Heizungsfachbetrieb/ Vertragsinstallationsunternehmen) durchgeführt werden.

Bei Arbeiten an Gerät/Heizungsanlage diese spannungsfrei schalten (z.B. an der separaten Sicherung oder einem Hauptschalter) und gegen Wiedereinschalten sichern.

Bei Brennstoff Gas den Gasabsperrhahn schließen und gegen ungewolltes Öffnen sichern.

Instandsetzungsarbeiten an Bauteilen mit sicherheitstechnischer Funktion sind unzulässig.
Bei Austausch ausschließlich Viessmann Originalteile oder von Viessmann freigegebene Ersatzteile verwenden.

Nach Montage entsorgen!

Brenner austauschen

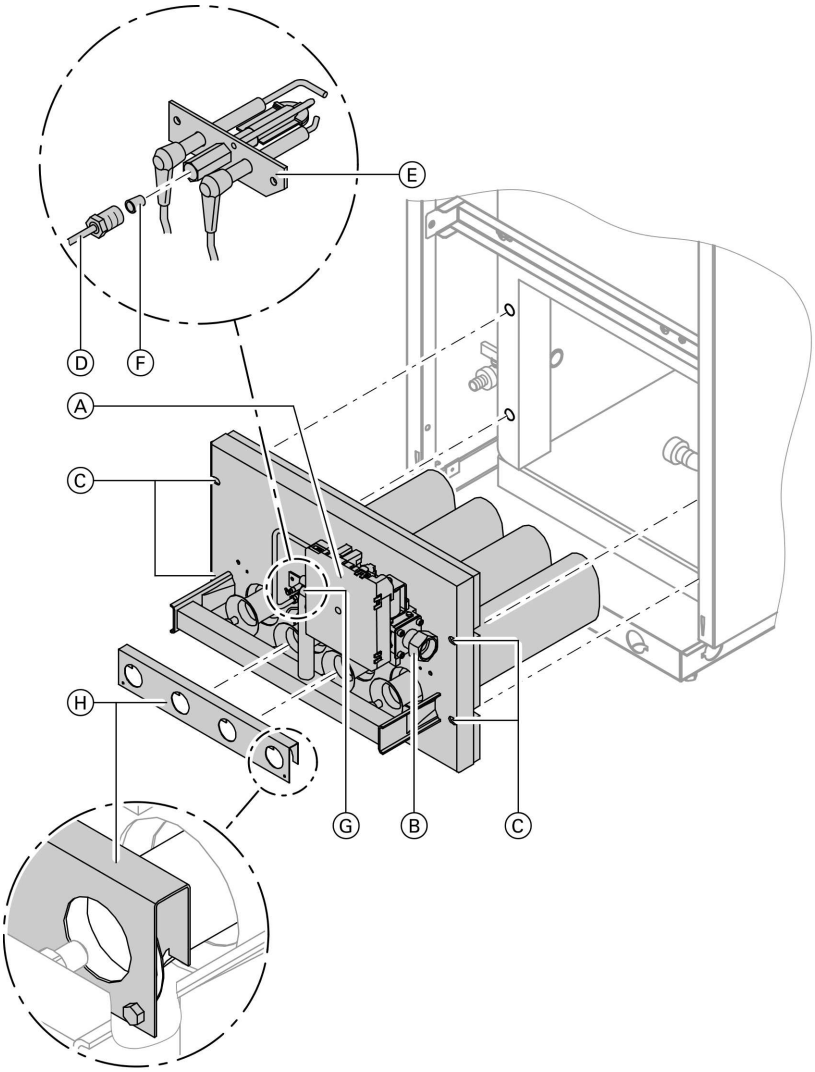

Brenner ausbauen

1. Schraube am Vorderblech oben lösen und Vorderblech abnehmen.

5851 689

Brenner austauschen (Fortsetzung)

2. **Alle** elektrischen Anschlussleitungen vom Gasfeuerungsautomaten Ⓐ abziehen.

3. Verschraubung Ⓑ am Gasanschlussrohr lösen.

4. Schrauben Ⓒ lösen und Brenner vorsichtig nach vorn herausziehen.

5. Zündgasleitung Ⓓ vom Zündbrenner Ⓔ abschrauben.

6. **Flüssiggasausführung**
   Zündgasdüse Ⓕ aus Zündbrenner Ⓔ nehmen (wird im neuen Zündbrenner benötigt).

7. Innensechskantschrauben Ⓖ am Gaskombiregler lösen.

8. Gaskombiregler mit Gasfeuerungsautomat Ⓐ abnehmen.

9. **Nenn-Wärmeleistung 11 und 18 kW**
   Luftblende Ⓗ abschrauben (wird im neuen Brenner benötigt).

Brenner einbauen

1. Fall erforderlich Brenner auf die vorhandene Gasart umstellen.

   Montageanleitung Umstellsatz

2. **Nenn-Wärmeleistung 11 und 18 kW**
   Luftblende Ⓗ anschrauben.

3. Gaskombiregler und Gasfeuerungsautomat Ⓐ mit neuer Dichtung an Brenner schrauben (Innensechskantschrauben Ⓖ).

4. **Flüssiggasausführung**
   Zündgasdüse Ⓕ vom alten Zündbrenner in neuen Zündbrenner Ⓔ einsetzen.

5. Zündgasleitung Ⓓ an Zündbrenner Ⓔ schrauben.

6. Brenner einbauen und mit Schrauben Ⓒ anschrauben.

7. Gaskombiregler mit neuer Dichtung an Gasanschlussrohr schrauben (Verschraubung Ⓑ).

8. **Alle** elektrischen Anschlussleitungen am Gasfeuerungsautomaten Ⓐ anschließen.

9. Anlage in Betrieb nehmen.

   Gefahr
   Austretendes Gas kann zu Explosionen führen, die schwerste Verletzungen zur Folge haben.
   Alle Dichtflächen der Gasführenden Leitungen und Armtaturen bei Betriebsdruck mit einem schaumbildenden Mittel auf Dichtheit prüfen (Lecksuchspray).

Viessmann Werke GmbH&Co KG
D-35107 Allendorf
Telefon:06452 70-0
Telefax:06452 70-2780
www.viessmann.de

5851 689 Technische Änderungen vorbehalten!

Gedruckt auf umweltfreundlichem,
chlorfrei gebleichtem Papier