Montageanleitung

für die Fachkraft

Brenner

für Vitogas 200-F, Typ GS2
Nenn-Wärmeleistung 72 bis 144 kW

Sicherheitshinweise

Bitte befolgen Sie diese Sicherheitshinweise genau, um Gefahren und Schäden für Menschen und Sachwerte auszuschließen.

Erläuterung der Sicherheitshinweise

Gefahr
Dieses Zeichen warnt vor Personenschäden.

Hinweis
Angaben mit dem Wort Hinweis enthalten Zusatzinformationen.

Montage, Erstinbetriebnahme, Inspektion, Wartung und Instandsetzung müssen von autorisierten Fachkräften (Heizungsfachbetrieb/ Vertragsinstallationsunternehmen) durchgeführt werden.

Bei Arbeiten an Gerät/Heizungsanlage diese spannungsfrei schalten (z.B. an der separaten Sicherung oder einem Hauptschalter) und gegen Wiedereinschalten sichern.

Bei Brennstoff Gas den Gasabsperrhahn schließen und gegen ungewolltes Öffnen sichern.

Die Instandsetzung von Bauteilen mit sicherheitstechnischer Funktion gefährdet den sicheren Betrieb der Anlage.
Bei Austausch ausschließlich Viessmann Originalteile oder von Viessmann freigegebene Ersatzteile verwenden.

Montagevorbereitungen

1. Netzschalter „⏻“ an der Regelung ausschalten.

2. Netzspannung bzw. Hauptschalter ausschalten und gegen Wiedereinschalten sichern.

3. Gasabsperrhahn schließen und sichern.

Nach Montage entsorgen!

Brenner ausbauen

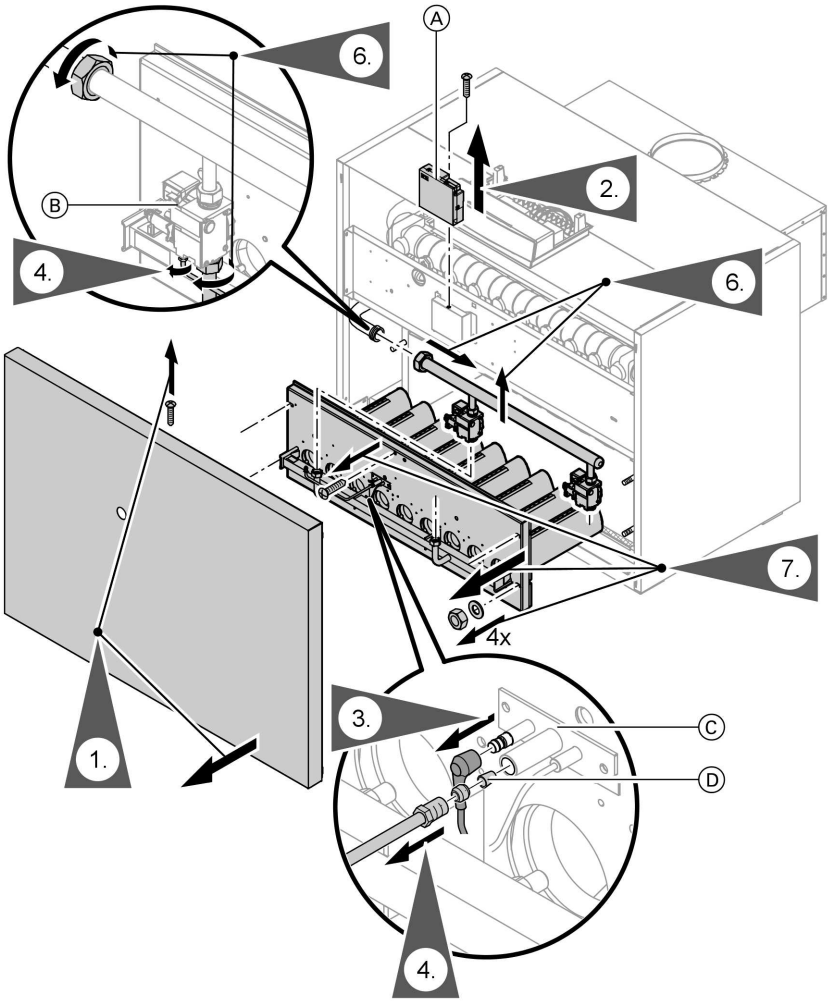

Brenner ausbauen

1. Schraube am Vorderblech oben lösen und Vorderblech abnehmen.
2. Schraube herausdrehen, Gasfeuerungsautomat Ⓐ abnehmen und alle elektrischen Anschlussleitungen des Brenners vom Gasfeuerungsautomaten abziehen.

5581 847

Brenner ausbauen (Fortsetzung)

3. Leitung von Ionisationselektrode am Zündbrenner Ⓒ abziehen.

4. Zündgasleitung von Zündbrenner Ⓒ und Gaskombiregler Ⓑ abschrauben.

5. **Flüssiggasausführung:** Zündgasdüse Ⓓ entnehmen zur Verwendung im neuen Zündbrenner.

6. Verschraubung unterhalb der Gaskombiregler Ⓑ und am Gasanschlussrohr lösen. Gasanschlussrohr zusammen mit Gaskombireglern Ⓑ abnehmen.

7. Schrauben und Muttern herausdrehen und Brenner vorsichtig nach vorn herausziehen.

Luftblende und Gasdüsen ausbauen

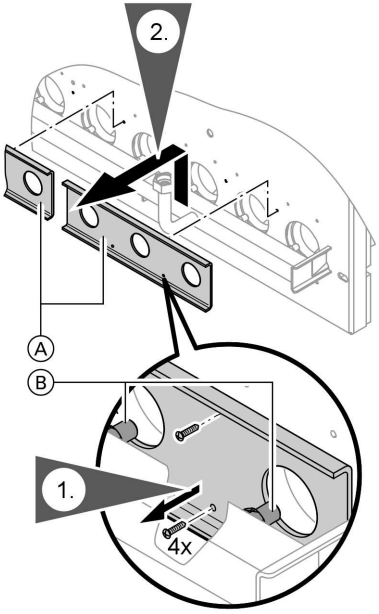

1. Schrauben der Luftblenden Ⓐ (falls vorhanden) herausdrehen.

2. Luftblenden Ⓐ und Gasdüsen Ⓑ herausnehmen zur Verwendung am neuen Brenner.

5581 847

Brenner einbauen

1. Alte Gasdüsen mit „Loctite 620“ eindichten und einbauen. Darauf achten, dass kein Dichtmittel in die Gasdüsen gelangt.
   oder
   Brenner auf vorhandene Gasart einstellen.

   Montageanleitung Umstellsatz

2. Beiliegende Aufkleber für Gasart an Gasverteilerrohr anbringen.

3. Einbau des neuen Brenners in umgekehrter Reihenfolge

Hinweis
Dabei folgendes beachten:
- *Gaskombiregler und Gasanschlussrohr mit neuen Dichtungen anschrauben.*
- ***Flüssiggasausführung**:*
  Alte Zündgasdüse im neuen Zündgasbrenner einsetzen.
- *Alle elektrischen Anschlussleitungen vom alten Brenner an den neuen Brenner umbauen und am Gasfeuerungsautomaten anschließen (Anschlussplan im Deckel des Gasfeuerungsautomaten).*

Serviceanleitung Heizkessel

Anlage in Betrieb nehmen

Gefahr
Gasaustritt führt zu Explosionsgefahr.
Gasdichtheit aller gasführenden Anschlüsse prüfen.

Heizungsanlage in Betrieb nehmen.

Serviceanleitung Heizkessel

Gedruckt auf umweltfreundlichem, chlorfrei gebleichtem Papier

Viessmann Werke GmbH&Co KG
D-35107 Allendorf
Telefon:06452 70-0
Telefax:06452 70-2780
www.viessmann.de

5581 847 Technische Änderungen vorbehalten!