Montageanleitung

für die Fachkraft

Rostantrieb

für Vitoligno 300-C, 60 bis 70 kW

Sicherheitshinweise

Bitte befolgen Sie diese Sicherheitshinweise genau, um Gefahren und Schäden für Menschen und Sachwerte auszuschließen.

Erläuterung der Sicherheitshinweise

Gefahr
Dieses Zeichen warnt vor Personenschäden.

Achtung
Dieses Zeichen warnt vor Sach- und Umweltschäden.

Hinweis
Angaben mit dem Wort Hinweis enthalten Zusatzinformationen.

Zielgruppe

Diese Anleitung richtet sich ausschließlich an autorisierte Fachkräfte.

- Elektroarbeiten dürfen nur von Elektrofachkräften durchgeführt werden.

Zu beachtende Vorschriften

- Nationale Installationsvorschriften
- Gesetzliche Vorschriften zur Unfallverhütung
- Gesetzliche Vorschriften zum Umweltschutz
- Berufsgenossenschaftliche Bestimmungen
- Einschlägige Sicherheitsbestimmungen der DIN, EN, DVGW und VDE
  - (A) ÖNORM, EN und ÖVE
  - (CH) SEV, SUVA, SVTI, SWKI und SVGW

Arbeiten an der Anlage

- Anlage spannungsfrei schalten (z. B. an der separaten Sicherung oder einem Hauptschalter) und auf Spannungsfreiheit kontrollieren.
- Anlage gegen Wiedereinschalten sichern.

Nach Montage entsorgen!

Instandsetzungsarbeiten

! **Achtung**
Die Instandsetzung von Bauteilen mit sicherheitstechnischer Funktion gefährdet den sicheren Betrieb der Anlage.

Defekte Bauteile ausschließlich durch Viessmann Originalteile ersetzen.

Hinweise zu Einzelteilen

Nur für den Austausch erforderliche Teile ausbauen.

Die Einbauposition der verschiedenen Teile ist den jeweiligen Kapiteln zu entnehmen.

Verkleidung abbauen

⚠ **Gefahr**
Schwere Verbrennungen durch heiße Oberflächen!
Arbeiten nur bei kaltem Heizkessel durchführen.

Verkleidung abbauen (Fortsetzung)

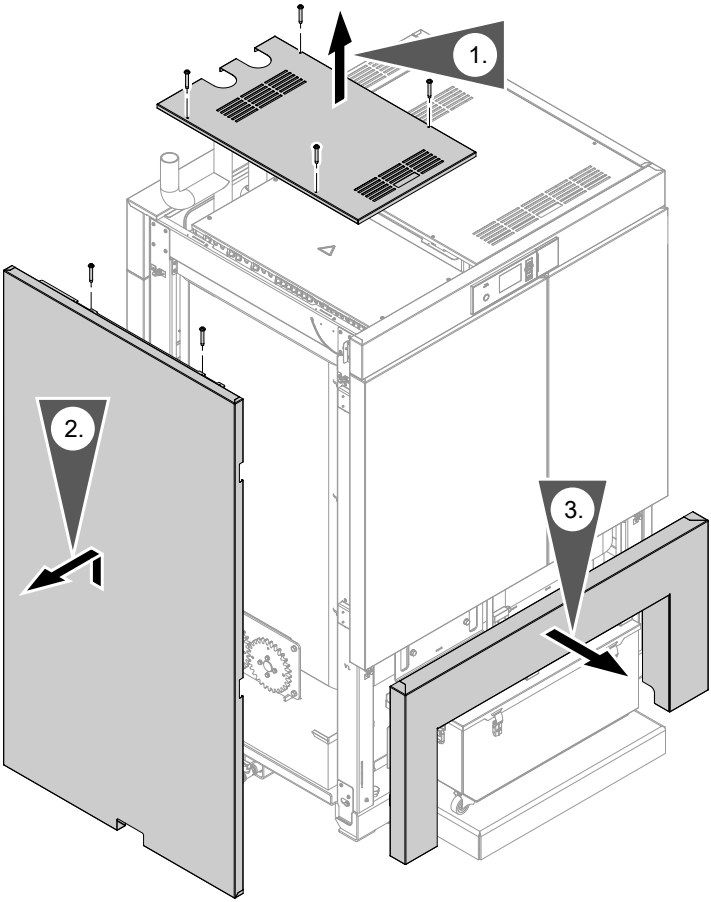

5775 992

Wartungsdeckel Rost ausbauen

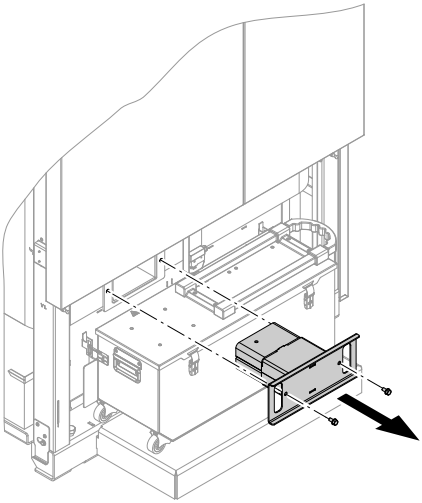

5775 992

Rost ausrichten

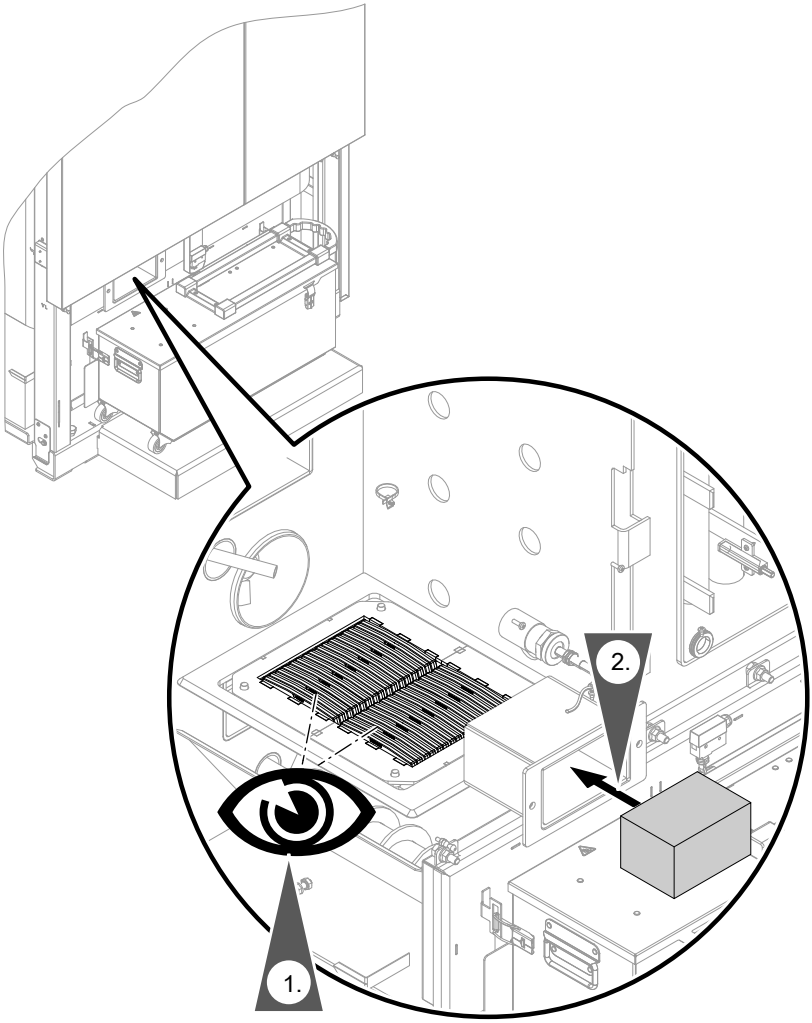

1. Gegebenenfalls Lamellen des Rosts waagrecht ausrichten.
2. Rost mit einem schweren Gegenstand gegen Verdrehen sichern.

5775 992

Rostantrieb ausbauen

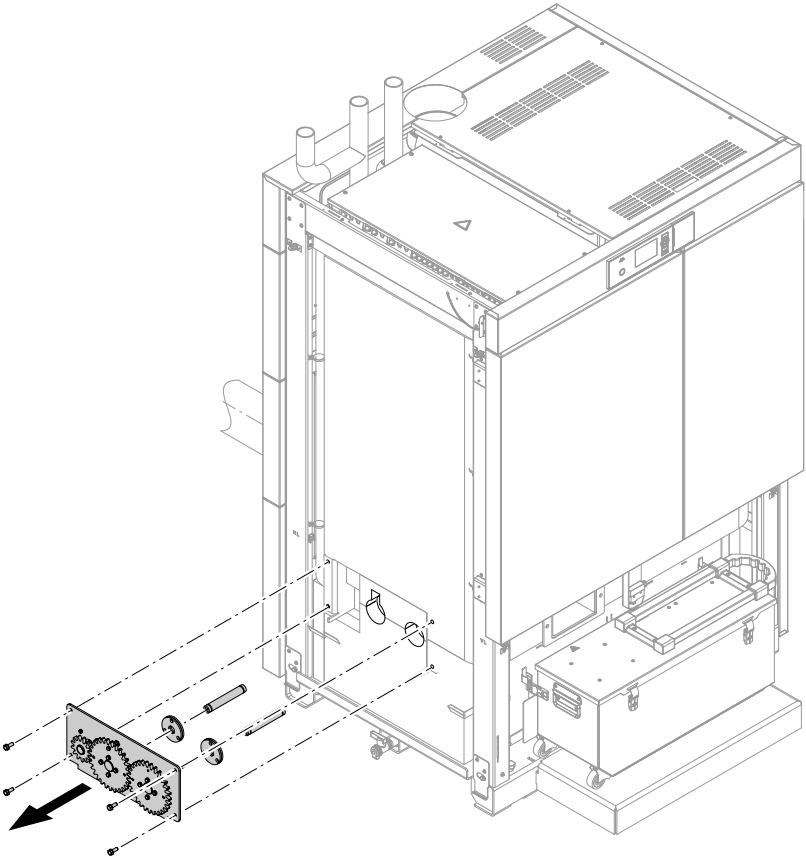

1. Elektrische Leitungen lösen.
2. Rostantrieb abnehmen.
3. Anschlusswellen und Magnetdichtscheiben abziehen.

5775 992

Zahnrad Mitte, Zahnrad rechts austauschen

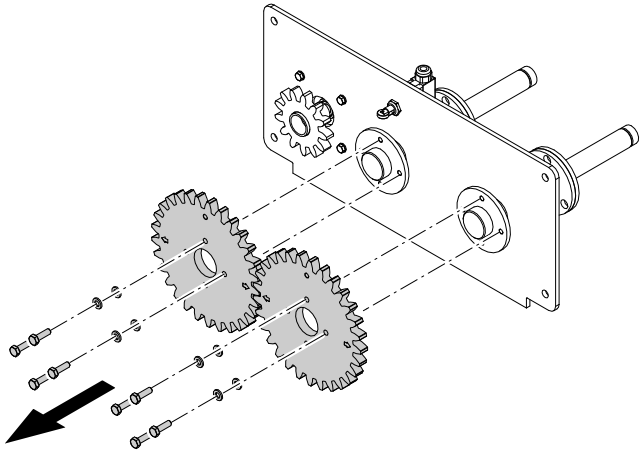

Beim Einbau beachten:

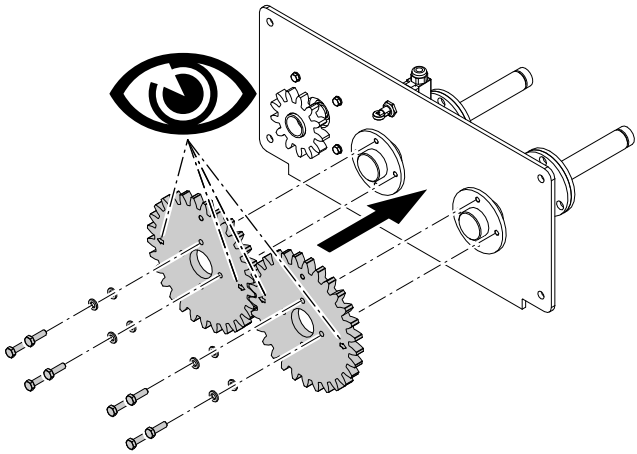

Pfeile auf den Zahnrädern in einer Flucht ausrichten.

Antriebswellen Zahnrad, Bundbuchsen austauschen

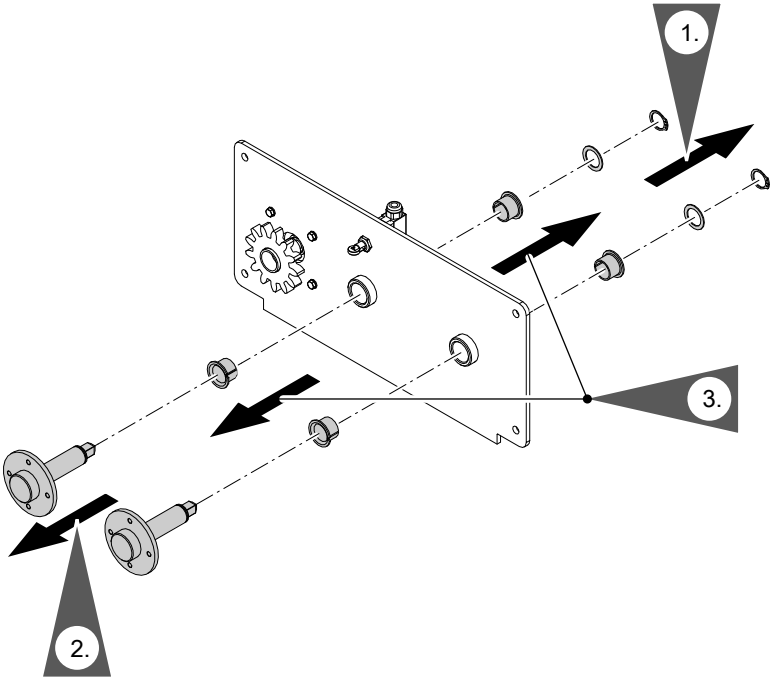

Synchronmotor, Zahnrad austauschen

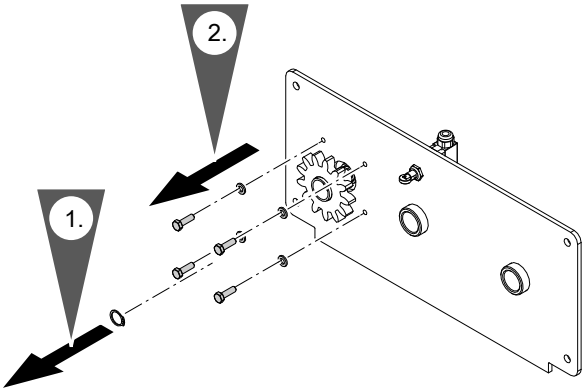

5775 992

Synchronmotor, Zahnrad austauschen (Fortsetzung)

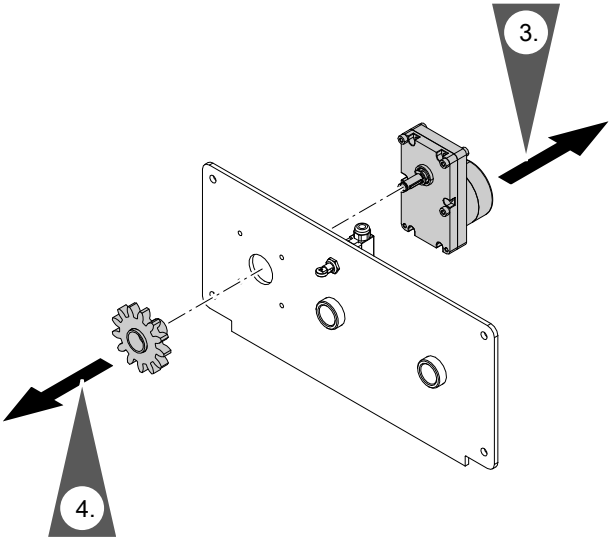

5775 992

Synchronmotor, Zahnrad austauschen (Fortsetzung)

Beim Einbau beachten:

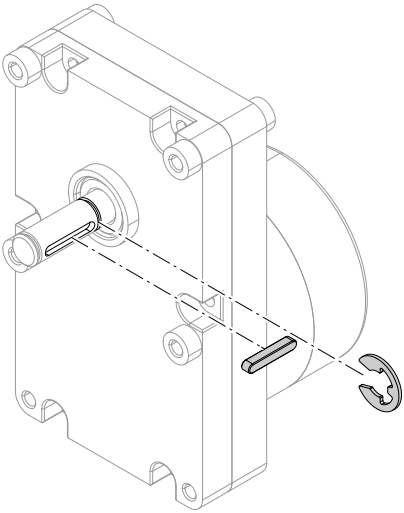

Rollenendschalter austauschen

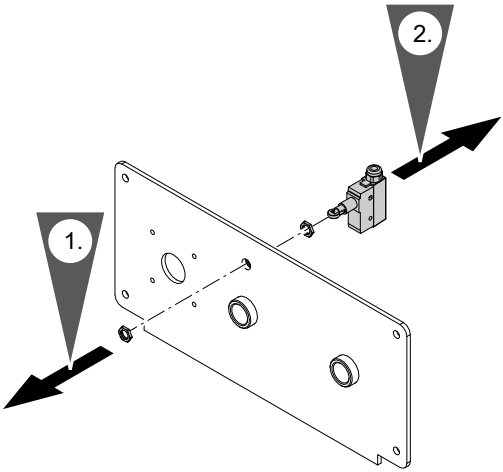

1. Mutter abschrauben.

2. Rollenendschalter und Mutter aus Getriebeträger herausziehen.

5775 992

Rollenendschalter austauschen (Fortsetzung)

Beim Einbau beachten:

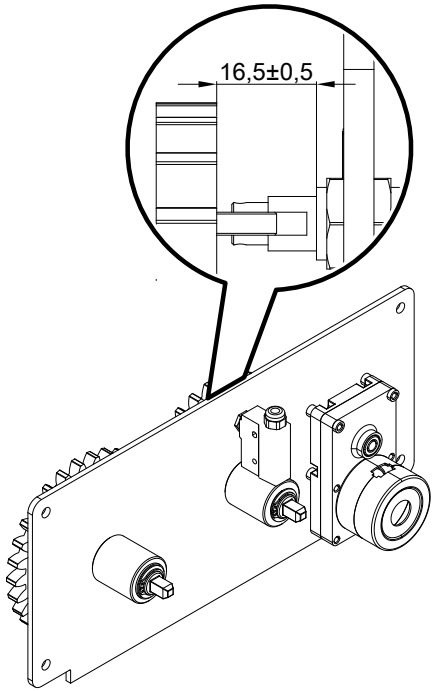

Hinweis

Maße einhalten, um die korrekte Funktion des Rollenendschalters sicherzustellen.

5775 992

Heizkessel zusammenbauen

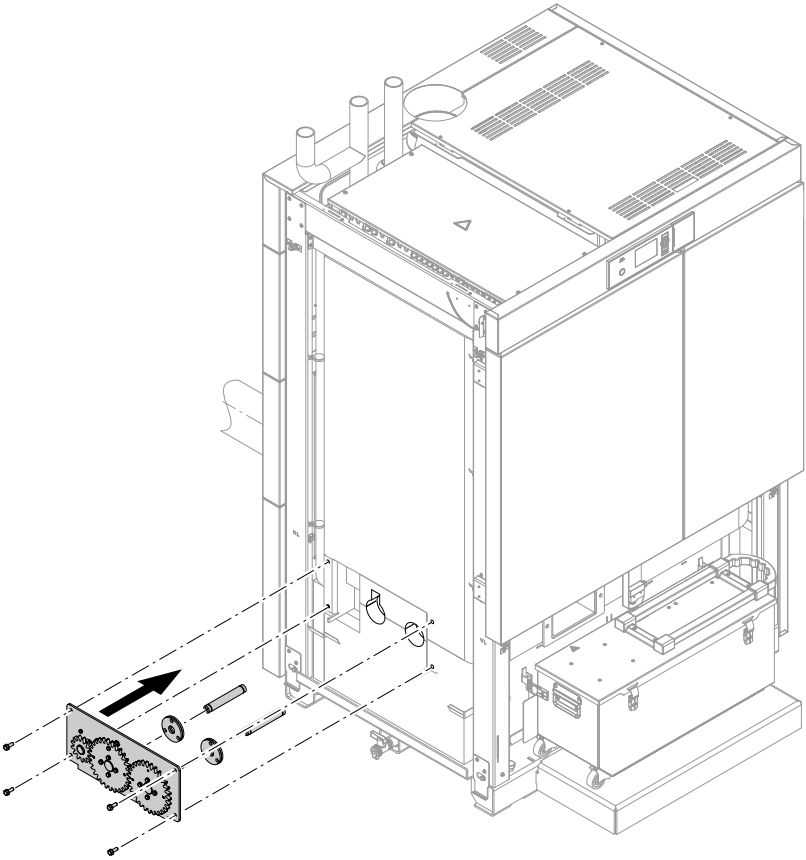

1. Anschlusswellen aufstecken und Magnetdichtscheiben aufsetzen.
2. Rostantrieb aufsetzen und anschrauben.
3. Position des Rollenendschalters prüfen, siehe Seite 11.
4. Heizkessel einschalten.
5. Schweren Gegenstand vom Rost entfernen.
6. Lamellenpaket des Rosts auf der Einschubseite so positionieren, dass dieses bei Auslösen des Rollenendschalters waagrecht steht.

7. ⚠ **Gefahr**
   Quetschgefahr durch bewegliche Teile!
   - Zahnräder am Rostantrieb nicht berühren.
   - Rost nicht berühren.

   Probelauf starten: Im Hauptmenü über **„Kessel“**/**„Kesselreinigung“**.

8. Lamellenpaket des Rosts auf der Türseite über Langloch am Zahnrad ebenfalls waagrecht positionieren.

9. Probelauf starten: Im Hauptmenü über **„Kessel“**/**„Kesselreinigung“**.
   Falls beide Lamellenpakete waagrecht liegen, ist der Rost korrekt ausgerichtet.

10. Falls die Lamellenpakete nicht waagrecht liegen, Arbeitsschritte 6 bis 9 wiederholen.

11. Wartungsdeckel Rost montieren.

12. Verkleidung anbauen.

Viessmann Werke GmbH & Co. KG
D-35107 Allendorf
Telefon: 0 64 52 70-0
Telefax: 0 64 52 70-27 80
www.viessmann.de

5775 992 Technische Änderungen vorbehalten!