Montageanleitung

für die Fachkraft

Wärmetauscher, Baugruppe Reinigung

für Vitoligno 300-H, 50 bis 60 kW

Sicherheitshinweise

Bitte befolgen Sie diese Sicherheitshinweise genau, um Gefahren und Schäden für Menschen und Sachwerte auszuschließen.

Erläuterung der Sicherheitshinweise

Gefahr
Dieses Zeichen warnt vor Personenschäden.

Achtung
Dieses Zeichen warnt vor Sach- und Umweltschäden.

Hinweis
Angaben mit dem Wort Hinweis enthalten Zusatzinformationen.

Zielgruppe

Diese Anleitung richtet sich ausschließlich an autorisierte Fachkräfte.

- Elektroarbeiten dürfen nur von Elektrofachkräften durchgeführt werden.

Zu beachtende Vorschriften

- Nationale Installationsvorschriften
- Gesetzliche Vorschriften zur Unfallverhütung
- Gesetzliche Vorschriften zum Umweltschutz
- Berufsgenossenschaftliche Bestimmungen
- Einschlägige Sicherheitsbestimmungen der DIN, EN, DVGW und VDE
  - (A) ÖNORM, EN und ÖVE
  - (CH) SEV, SUVA, SVTI, SWKI und SVGW

Arbeiten an der Anlage

- Anlage spannungsfrei schalten (z. B. an der separaten Sicherung oder einem Hauptschalter) und auf Spannungsfreiheit kontrollieren.
- Anlage gegen Wiedereinschalten sichern.

Nach Montage entsorgen!

Instandsetzungsarbeiten

! **Achtung**
Die Instandsetzung von Bauteilen mit sicherheitstechnischer Funktion gefährdet den sicheren Betrieb der Anlage.

Defekte Bauteile ausschließlich durch Viessmann Originalteile ersetzen.

Verwendungshinweis

Für Heizkessel mit folgenden Herstellnummern:

7543962 7543963

Verkleidung abbauen

⚠ **Gefahr**
Schwere Verbrennungen durch heiße Oberflächen!

Arbeiten nur bei kaltem Heizkessel durchführen.

5675 333

Verkleidung abbauen

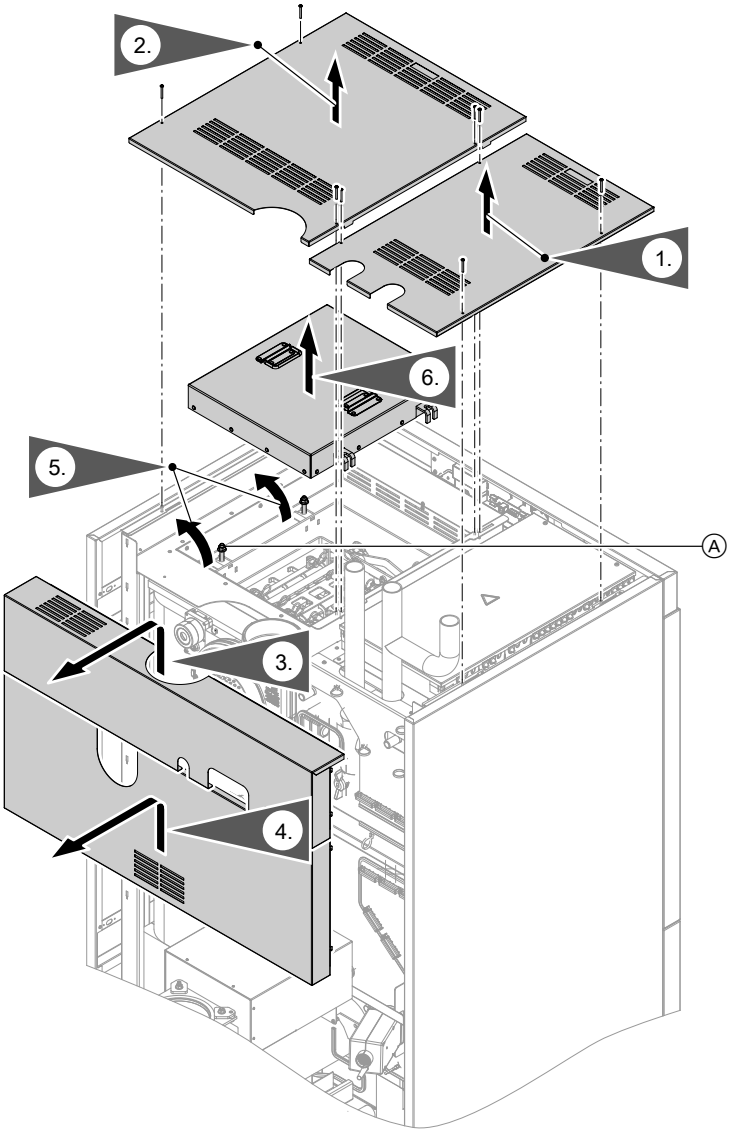

Hinweis zu Arbeitsschritt 5:

Alle 4 Muttern Ⓐ lösen und Schraubenbolzen mit Muttern zur Seite klappen. Muttern müssen nicht abgeschraubt werden.

5675 333

Wirbulatoren ausbauen

Hinweis
Nur für den Austausch erforderliche Teile ausbauen.

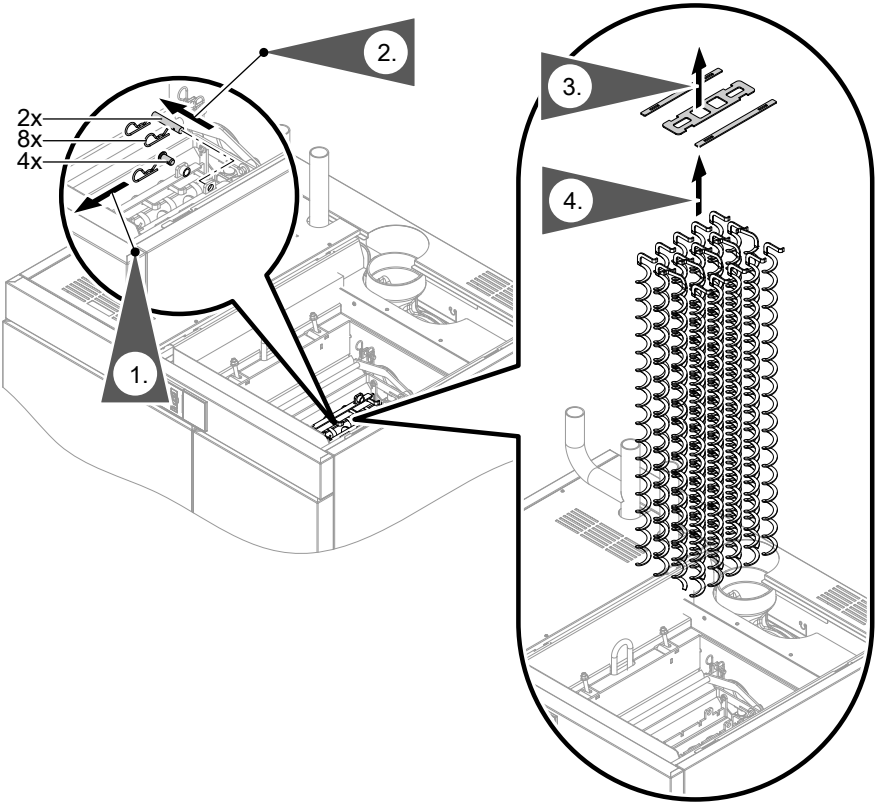

1. Federstecker abziehen.

2. Bolzen herausziehen.

3. Deckel abnehmen.

4. Wirbulatoren einzeln nach oben aus den Rohren ziehen.

5675 333

Motor ausbauen

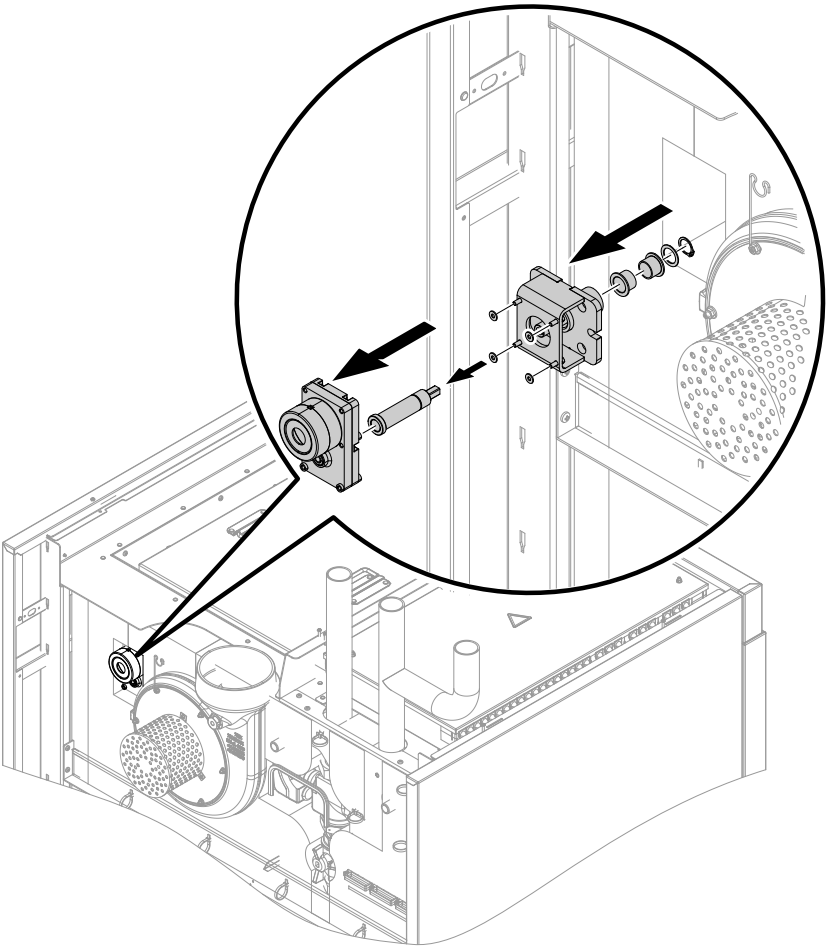

1. Vor dem Ausbauen beide Stecker am Motor abziehen.
2. Defekte Bauteile austauschen.

Wirbulatorenaufnahme

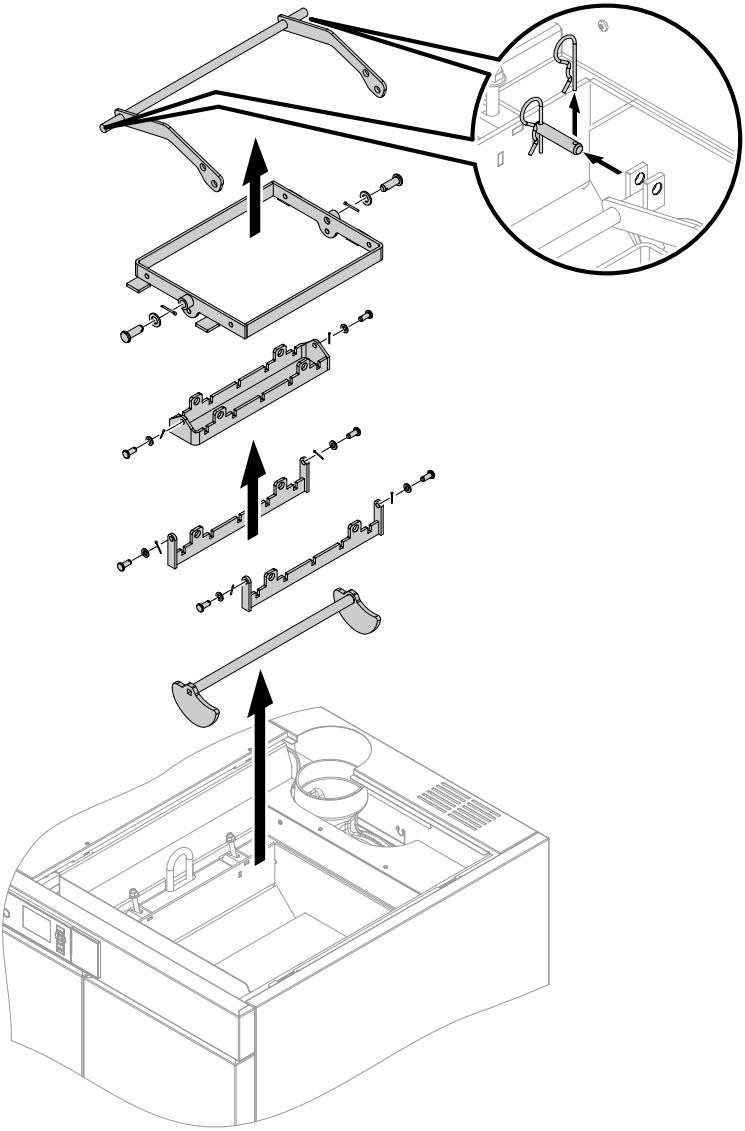

Defekte Bauteile austauschen.

5675 333

Heizkessel zusammenbauen

Heizkessel in umgekehrter Reihenfolge wieder zusammenbauen.

Viessmann Werke GmbH & Co KG
D-35107 Allendorf
Telefon: 0 64 52 70-0
Telefax: 0 64 52 70-27 80
www.viessmann.de

5675 333 Technische Änderungen vorbehalten!