Montageanleitung

für die Fachkraft

VIESSMANN

Umstellsatz

für Vitopend 100, Typ WH0

Sicherheitshinweise

⚠ **Bitte beachten Sie diese Sicherheitshinweise.**

Montage, Erstinbetriebnahme, Inspektion, Wartung und Instandsetzung müssen von autorisierten Fachkräften (Heizungsfachbetrieb/ Vertragsinstallationsunternehmen) durchgeführt werden.

Bei Arbeiten an Gerät/Heizungsanlage diese spannungsfrei schalten (z. B. an der separaten Sicherung oder einem Hauptschalter) und gegen Wiedereinschalten sichern.

Den Gasabsperrhahn schließen und gegen ungewolltes Öffnen sichern.

Instandsetzungsarbeiten an Bauteilen mit sicherheitstechnischer Funktion sind unzulässig.
Bei Austausch müssen die passenden Original-Einzelteile von Viessmann oder gleichwertige, von Viessmann freigegebene Einzelteile verwendet werden.

Teileverwendung

Umstellsatz gültig für Vitopend 100, Typ WH0 ab Herstell-Nr.:
7141322 2 00001 ␣␣␣, 7141323 2 00001 ␣␣␣,
7169968 2 00001 ␣␣␣, 7169969 2 00001 ␣␣␣

Umstellsatz zur Umstellung auf Erdgas bzw. Flüssiggas.

Gasgruppe prüfen

Falls die gasseitigen Angaben am Brenner nicht mit den Angaben des Gasversorgungsunternehmens bzw. des Flüssiggaslieferanten übereinstimmen, muss auf die vorhandene Gasart umgestellt werden.

Im Anlieferungszustand ist der Heizkessel für Erdgas E vorgerichtet. Der Heizkessel kann im Wobbeindexbereich[*1] *11,4 bis 15,3 kWh/m³ (40,8 bis 54,8 MJ/m³) betrieben werden.*

(B) (F)
Im Anlieferungszustand ist der Heizkessel für Erdgas E+ vorgerichtet. Der Heizkessel kann im Wobbeindexbereich[*1] *11,4 bis 15,3 kWh/m³ (40,8 bis 54,8 MJ/m³) betrieben werden.*

Nach Umstellung auf

- **Flüssiggas**
  Heizkessel kann im Wobbeindexbereich[*1] 20,2 bis 21,3 kWh/m³ (72,8 bis 76,8 MJ/m³) betrieben werden.

- (PL) **Erdgas GZ 41,5**
  Heizkessel kann im Wobbeindexbereich[*1] 9,86 bis 12,0 kWh/m³ (35,5 bis 43,4 MJ/m³) betrieben werden.

[*1] *Oberer Wobbeindex Wo, bezogen auf 15 °C und 1013 mbar.*

5851 372

Vitopend 100 öffnen

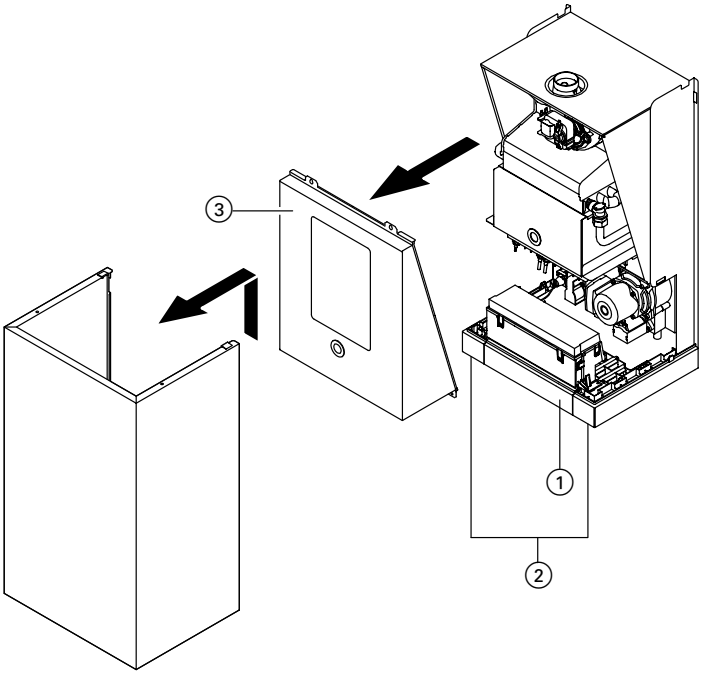

1. Gasabsperrhahn schließen.

2. Anlagenschalter „⏻“ an der Regelung ① abschalten.

3. Netzspannung abschalten und gegen Wiedereinschalten sichern.

4. Torx-Schrauben ② lösen und Vorderblech abnehmen.

5. **Raumluftunabhängiger Betrieb**
   Abdeckblech ③ abschrauben und abnehmen.

5851 372

Gasverteilerrohr wechseln

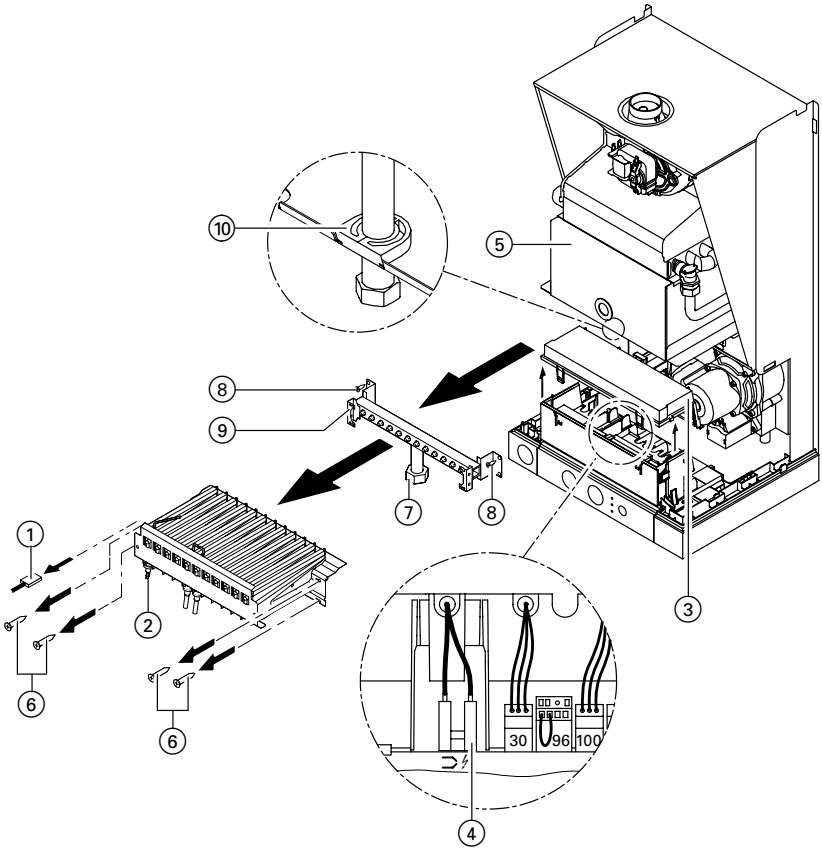

Abgebildet: raumluftunabhängiger Betrieb

5851 372

Gasverteilerrohr wechseln (Fortsetzung)

1. Masseleitung ① und Leitung der Ionisationselektrode ② vom Brenner abziehen.

2. Regelungsgehäuse ③ ausclipsen und abnehmen.

3. Stecker der Zündleitung ④ in der Regelung abziehen.

4. Brennraumabdeckung ⑤ und Schrauben ⑥ lösen und Brenner herausziehen.

5. Verschraubung ⑦ und Schrauben ⑧ lösen.

   (F)
   Bei Umstellung von Erdgas E+ auf Flüssiggas Blende aus dem ausgangsseitigen Anschluss des Gaskombireglers nehmen.

6. Gasverteilerrohr ⑨ abnehmen. Gasverteilerrohr für neue Gasart anschrauben.
   Raumluftunabhängiger Betrieb
   Auf richtigen Sitz der Durchführungstülle ⑩ achten!

7. Verschraubung ⑦ mit neuer Dichtung an Gaskombiregler schrauben.
   (F)
   Bei Umstellung von Flüssiggas auf Erdgas E+ eine der beiliegenden Blenden in den ausgangsseitigen Anschluss des Gaskombireglers einlegen (gekennzeichnete Seite nach unten):
   - raumluftunabhängig: 52
   - raumluftabhängig: 54

8. Brenner anbauen.

9. Masseleitung ① und Leitung der Ionisationselektrode ② aufstecken.

10. Stecker der Zündleitung ④ in der Regelung aufstecken und Regelungsgehäuse ③ wieder einclipsen.

11. Gasartenaufkleber rechts neben Brenner mit jeweiligem Aufkleber für die neue Gasart überkleben.

12. **Raumluftunabhängiger Betrieb**
    Abdeckblech anbauen und verriegeln.

13. ⚠ ***Sicherheitshinweis!***
    Gasdichtheit der Verschraubungen prüfen.

14. Gaskombiregler umstellen: siehe folgende Seiten.

    (PL)
    Bei Umstellung von Erdgas E auf GZ 41,5 Düsendruck einstellen.

Montage- und Serviceanleitung

5851 372

Umstellen von Erdgas auf Flüssiggas (II_{2H3P})

Siehe „Düsendruck messen“ in Montage- und Serviceanleitung

Umstellen von Flüssiggas auf Erdgas (II_{2H3P})

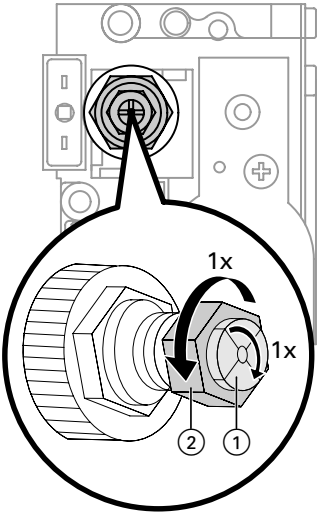

⚠ **Vor dem Einschalten:**

Einstellschraube (2) (für obere Nenn-Wärmeleistung) eine Umdrehung nach links drehen.

Kreuzschlitzschraube (1) (für untere Nenn-Wärmeleistung) eine Umdrehung nach rechts drehen.

Siehe „Düsendruck messen“ in Montage- und Serviceanleitung

5851 372

Gaskombiregler umstellen nur (F)

(F): Umstellen von Erdgas auf Flüssiggas (II_{E+3P})

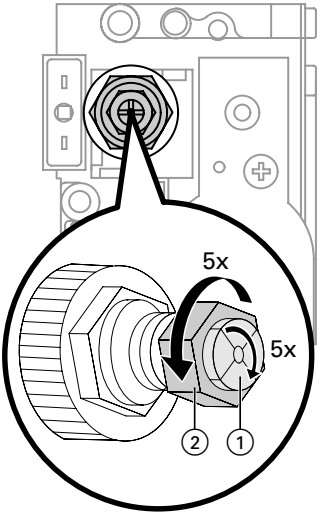

⚠ **Vor dem Einschalten:**

Kreuzschlitzschraube (1) (für untere Nenn-Wärmeleistung) fünf Umdrehungen nach rechts drehen.

Einstellschraube (2) (für obere Nenn-Wärmeleistung) fünf Umdrehungen nach links drehen.

(F): Umstellen von Flüssiggas auf Erdgas (II_{E+3P})

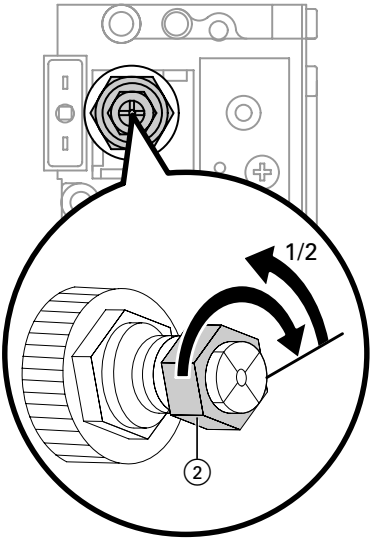

5851 372

⚠ **Vor dem Einschalten:**

Einstellschraube (2) (für obere Nenn-Wärmeleistung) bis zum rechten Anschlag und eine halbe Umdrehung zurück drehen.

Hinweis!
Die obere Nenn-Wärmeleistung stellt sich durch die ausgangsseitig in den Gaskombiregler eingelegte Blende automatisch ein.

Viessmann Werke GmbH&Co
D-35107 Allendorf
Telefon: (06452) 70-0
Telefax: (06452) 70-2780
www.viessmann.de

5851 372 Technische Änderungen vorbehalten!

Gedruckt auf umweltfreundlichem, chlorfrei gebleichtem Papier