Montageanleitung

für die Fachkraft

Austausch Startwiderstand und Stopwiderstand

für Vitotwin 300-W, Typ C3HA

Sicherheitshinweise

Bitte befolgen Sie diese Sicherheitshinweise genau, um Gefahren und Schäden für Menschen und Sachwerte auszuschließen.

Erläuterung der Sicherheitshinweise

Gefahr
Dieses Zeichen warnt vor Personenschäden.

Achtung
Dieses Zeichen warnt vor Sach- und Umweltschäden.

Montage, Erstinbetriebnahme, Inspektion, Wartung und Instandsetzung müssen von autorisierten Fachkräften (Heizungsfachbetrieb/Vertragsinstallationsunternehmen) durchgeführt werden.

Bei Arbeiten an Gerät/Heizungsanlage diese spannungsfrei schalten (z.B. an der separaten Sicherung oder einem Hauptschalter) und gegen Wiedereinschalten sichern.

Bei Brennstoff Gas den Gasabsperrhahn schließen und gegen ungewolltes Öffnen sichern.

Die Instandsetzung von Bauteilen mit sicherheitstechnischer Funktion gefährdet den sicheren Betrieb der Anlage. Bei Austausch ausschließlich Viessmann Originalteile oder von Viessmann freigegebene Ersatzteile verwenden.

Nach Montage entsorgen!

Gefahr

Bei Arbeiten an den elektrischen Anschlüssen kann es zu Verletzungen durch elektrischen Strom kommen, wenn der Stirling-Motor noch nicht abgekühlt ist. Außerdem kann es bei Berührung des Stirling-Motors zu Verbrennungen kommen.

- Wartungsarbeiten frühestens durchführen, wenn die Kopftemperatur im Stirling-Motor unter 50 °C abgesunken ist. Die Stirling-Kopftemperatur wird in Parameter 8360 angezeigt.
- Stirling-Motor nicht bewegen oder erschüttern, wenn die elektrischen Anschlüsse vom Stirling-Motor getrennt wurden, oder die Regelung ausgebaut ist.
- Anschlüsse des Betriebskondensators frühestens 7 min nach Außerbetriebnahme des Geräts berühren.

Vorderblech abbauen

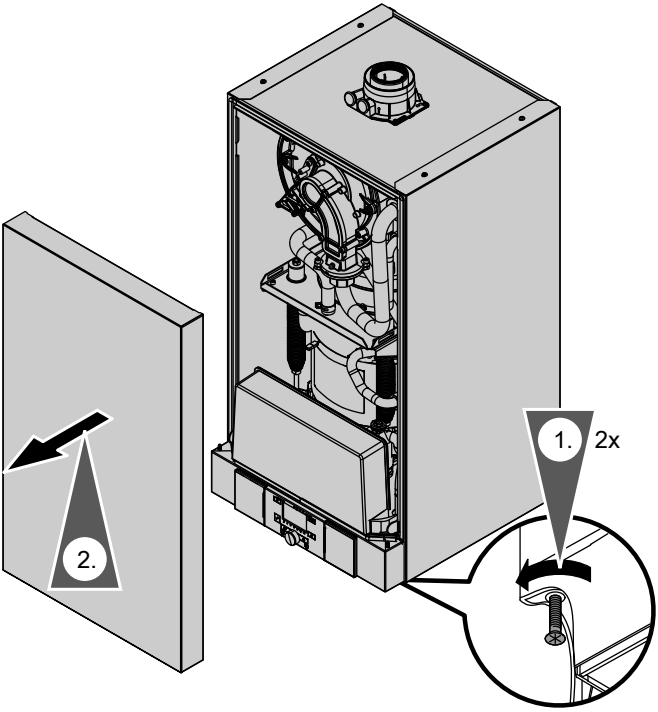

5603 343

Regelungsgehäuse öffnen

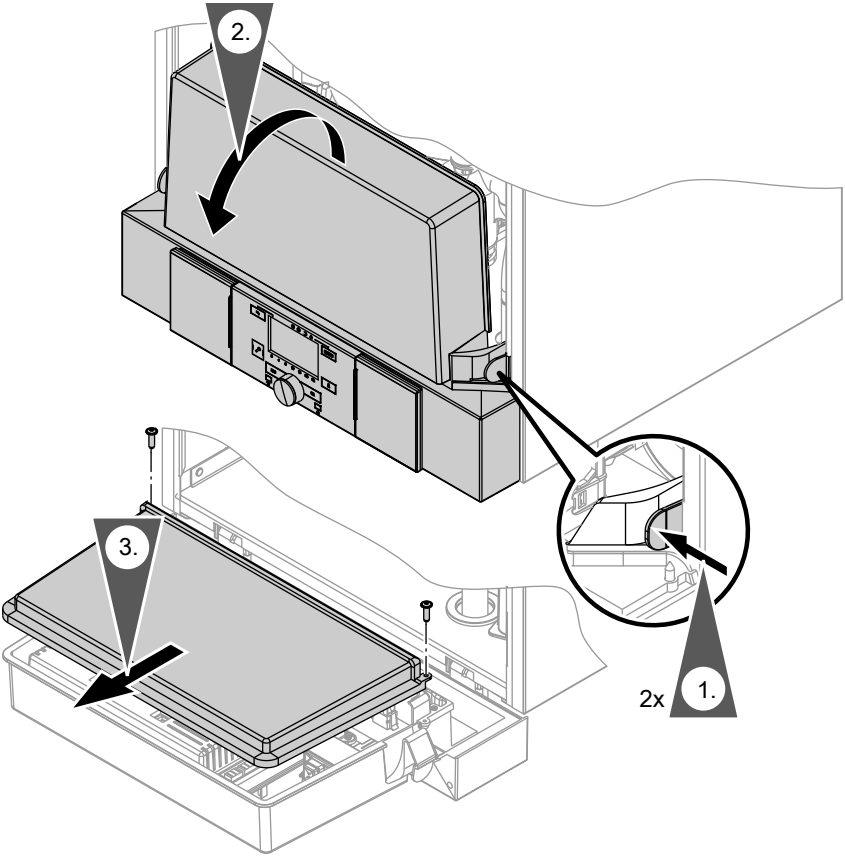

5603 343

Widerstände austauschen

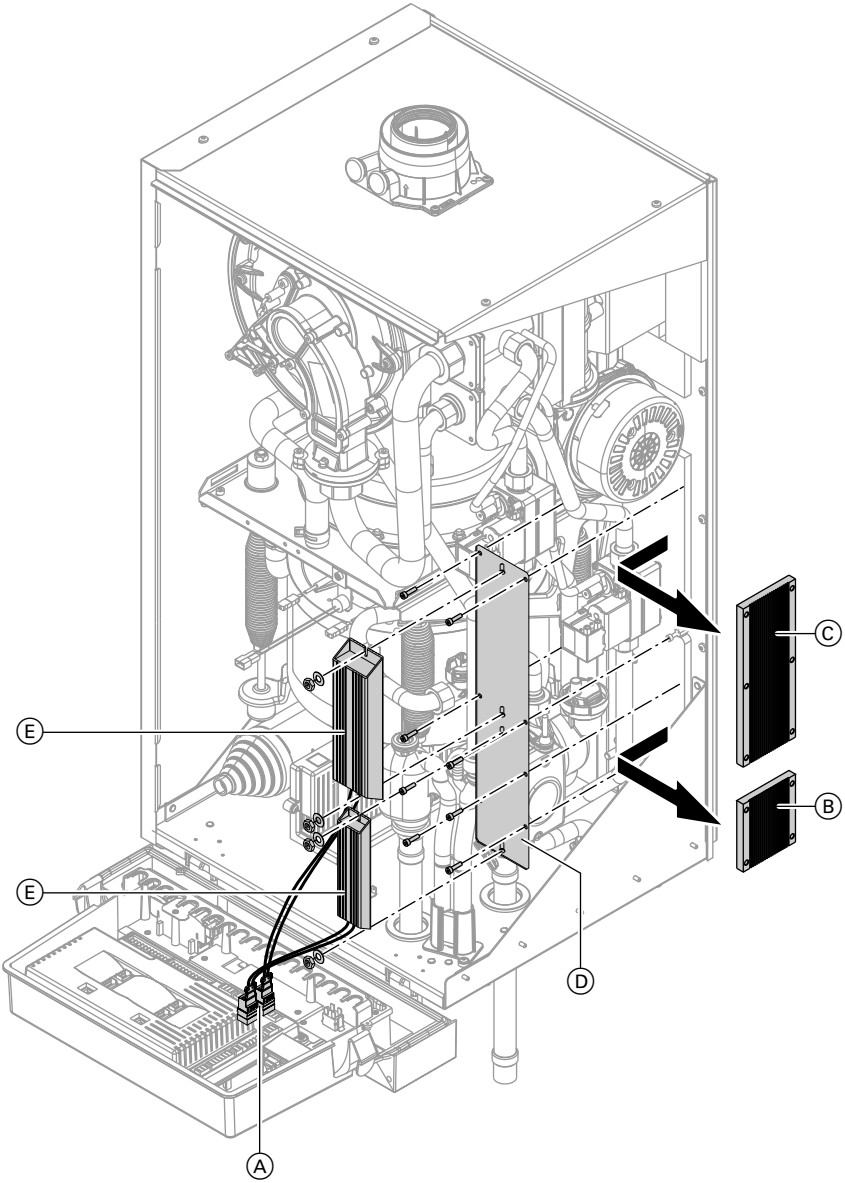

5603 343

Widerstände austauschen (Fortsetzung)

1. Stirling-Motor abkühlen lassen, bis die Kopftemperatur ≤ 50 °C beträgt (Anzeige in Parameter 8360).

2. Netzspannung ausschalten.

3. Stecker Ⓐ des defekten Widerstands abziehen.

4. Rechtes Seitenblech abbauen.

5. Schrauben lösen und Widerstände Ⓑ und Ⓒ ausbauen.

6. ! **Achtung**
   Zur Gewährleistung der elektrischen Sicherheit müssen alle Bohrungen verschlossen sein.
   Adapterblech Ⓓ mit allen Schrauben der ausgebauten Widerstände befestigen.

7. Neue Widerstände Ⓔ mit beiliegenden Unterlegscheiben und Muttern am Adapterblech Ⓓ befestigen.

8. Stecker Ⓐ an der Regelung einstecken.

9. Heizkessel in umgekehrter Reihenfolge wieder zusammenbauen.

10. Heizkessel in Betrieb nehmen und Funktion prüfen.

Montage- und Serviceanleitung

5603 343

Viessmann Werke GmbH & Co KG
D-35107 Allendorf
Telefon: 0 64 52 70-0
Telefax: 0 64 52 70-27 80
www.viessmann.de

5603 343 Technische Änderungen vorbehalten!