# Montageanleitung

**für die Fachkraft**

VIESSMANN

# Austausch Startwiderstand und Stoppwiderstand

für Vitotwin 300-W, Typ C3HB und C3HC

## Sicherheitshinweise

**Bitte befolgen Sie diese Sicherheitshinweise genau, um Gefahren und Schäden für Menschen und Sachwerte auszuschließen.**

### Erläuterung der Sicherheitshinweise

**Gefahr**
Dieses Zeichen warnt vor Personenschäden.

Montage, Erstinbetriebnahme, Inspektion, Wartung und Instandsetzung müssen von autorisierten Fachkräften (Heizungsfachbetrieb/Vertragsinstallationsunternehmen) durchgeführt werden.

Bei Arbeiten an Gerät/Heizungsanlage diese spannungsfrei schalten (z.B. an der separaten Sicherung oder einem Hauptschalter) und gegen Wiedereinschalten sichern.

Bei Brennstoff Gas den Gasabsperrhahn schließen und gegen ungewolltes Öffnen sichern.

Die Instandsetzung von Bauteilen mit sicherheitstechnischer Funktion gefährdet den sicheren Betrieb der Anlage. Bei Austausch ausschließlich Viessmann Originalteile oder von Viessmann freigegebene Ersatzteile verwenden.



**Nach Montage entsorgen!**

**Gefahr**
Bei Arbeiten an den elektrischen Anschlüssen kann es zu Verletzungen durch elektrischen Strom kommen, wenn der Stirling-Motor noch nicht abgekühlt ist. Außerdem kann es bei Berührung des Stirling-Motors zu Verbrennungen kommen.

- Wartungsarbeiten frühestens durchführen, wenn die Kopftemperatur im Stirling-Motor unter 50 °C abgesunken ist. Die Stirling-Kopftemperatur wird in Parameter 8360 angezeigt.
- Stirling-Motor nicht bewegen oder erschüttern, wenn die elektrischen Anschlüsse vom Stirling-Motor getrennt wurden, oder die Regelung ausgebaut ist.
- Anschlüsse des Betriebskondensators frühestens 7 min nach Außerbetriebnahme des Geräts berühren.

## Vorderblech abbauen und Regelung wegklappen

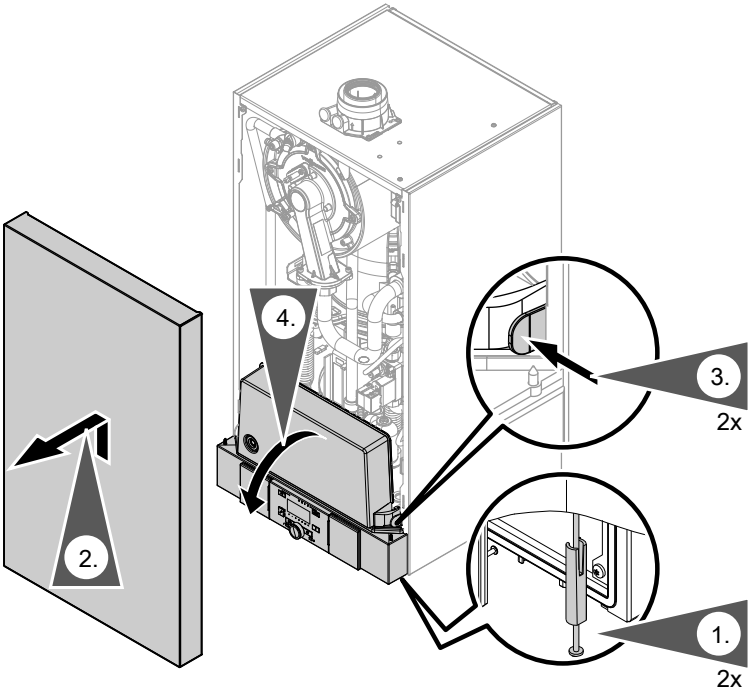


Dargestellt Typ C3HC

5619 559

## Regelungsgehäuse öffnen

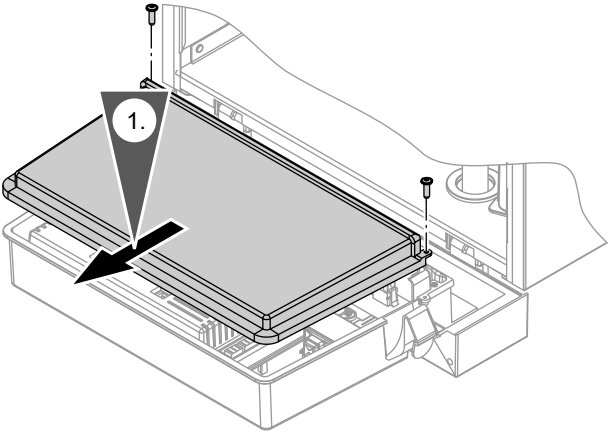


5619 559

## Widerstände austauschen

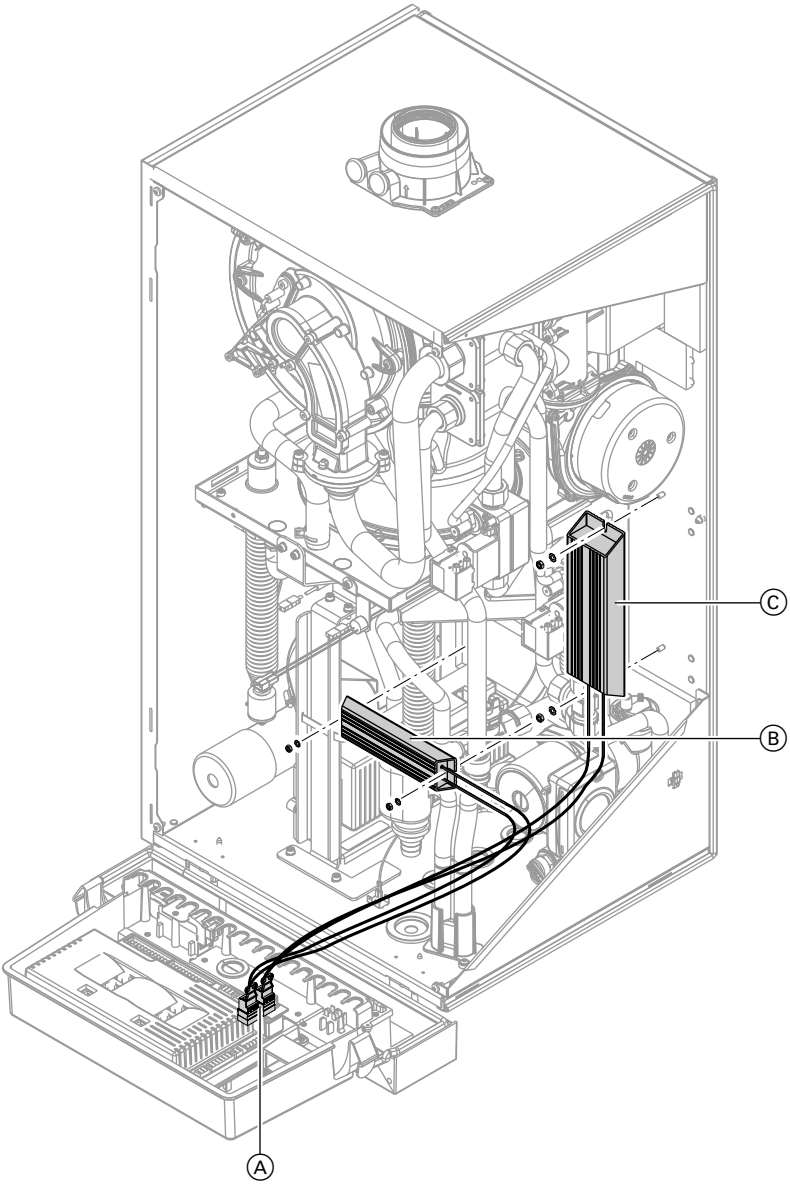


Typ C3HB

5619 559

## **Widerstände austauschen** (Fortsetzung)

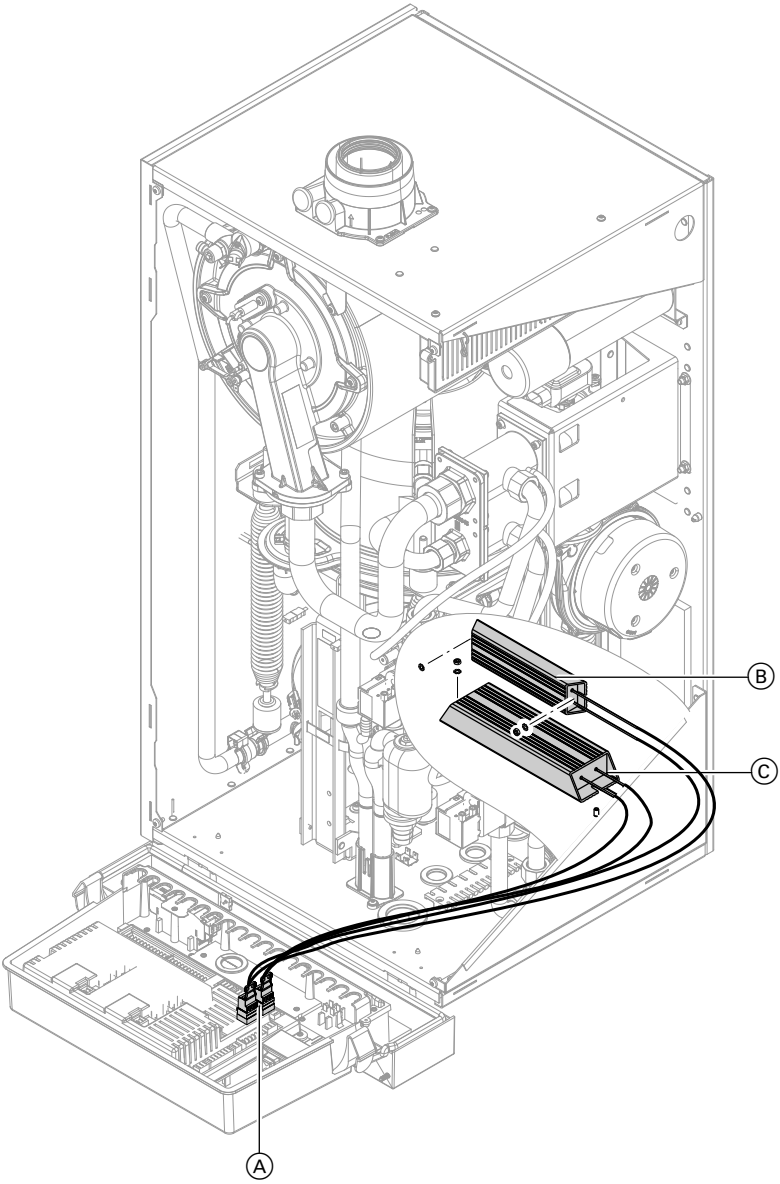


Typ C3HC

5619 559

## **Widerstände austauschen** (Fortsetzung)

1. Stirling-Motor abkühlen lassen, bis die Kopftemperatur ≤ 50 °C beträgt (Anzeige in Parameter 8360).

2. Netzspannung ausschalten.

3. Stecker Ⓐ des defekten Widerstands abziehen.

4. **C3HB:**
   Nur bei Widerstand Ⓒ:
   Rechtes Seitenblech abbauen.

5. Muttern lösen und Widerstand Ⓑ oder Ⓒ ausbauen.

6. Neuen Widerstand befestigen.

7. Stecker Ⓐ an der Regelung einstecken.

8. Heizkessel in umgekehrter Reihenfolge wieder zusammenbauen.

9. Heizkessel in Betrieb nehmen und Funktion prüfen.

Montage- und Serviceanleitung

Viessmann Werke GmbH & Co KG
D-35107 Allendorf
Telefon: 0 64 52 70-0
Telefax: 0 64 52 70-27 80
www.viessmann.de

5619 559 Technische Änderungen vorbehalten!