Montageanleitung

für die Fachkraft

Wärmetauscherreinigung

für Vitoligno 300-C, 60 bis 70 kW

Sicherheitshinweise

Bitte befolgen Sie diese Sicherheitshinweise genau, um Gefahren und Schäden für Menschen und Sachwerte auszuschließen.

Erläuterung der Sicherheitshinweise

Gefahr
Dieses Zeichen warnt vor Personenschäden.

Achtung
Dieses Zeichen warnt vor Sach- und Umweltschäden.

Hinweis
Angaben mit dem Wort Hinweis enthalten Zusatzinformationen.

Zielgruppe

Diese Anleitung richtet sich ausschließlich an autorisierte Fachkräfte.

- Elektroarbeiten dürfen nur von Elektrofachkräften durchgeführt werden.

Zu beachtende Vorschriften

- Nationale Installationsvorschriften
- Gesetzliche Vorschriften zur Unfallverhütung
- Gesetzliche Vorschriften zum Umweltschutz
- Berufsgenossenschaftliche Bestimmungen
- Einschlägige Sicherheitsbestimmungen der DIN, EN, DVGW und VDE
  - (A) ÖNORM, EN und ÖVE
  - (CH) SEV, SUVA, SVTI, SWKI und SVGW

Arbeiten an der Anlage

- Anlage spannungsfrei schalten (z. B. an der separaten Sicherung oder einem Hauptschalter) und auf Spannungsfreiheit kontrollieren.
- Anlage gegen Wiedereinschalten sichern.

Nach Montage entsorgen!

Instandsetzungsarbeiten

! **Achtung**
Die Instandsetzung von Bauteilen mit sicherheitstechnischer Funktion gefährdet den sicheren Betrieb der Anlage.

Defekte Bauteile ausschließlich durch Viessmann Originalteile ersetzen.

Hinweise zu Einzelteilen

Nur für den Austausch erforderliche Teile ausbauen.

Die Einbauposition der verschiedenen Teile ist den jeweiligen Kapiteln zu entnehmen.

Verkleidung abbauen

⚠ **Gefahr**
Schwere Verbrennungen durch heiße Oberflächen!

Arbeiten nur bei kaltem Heizkessel durchführen.

Verkleidung abbauen (Fortsetzung)

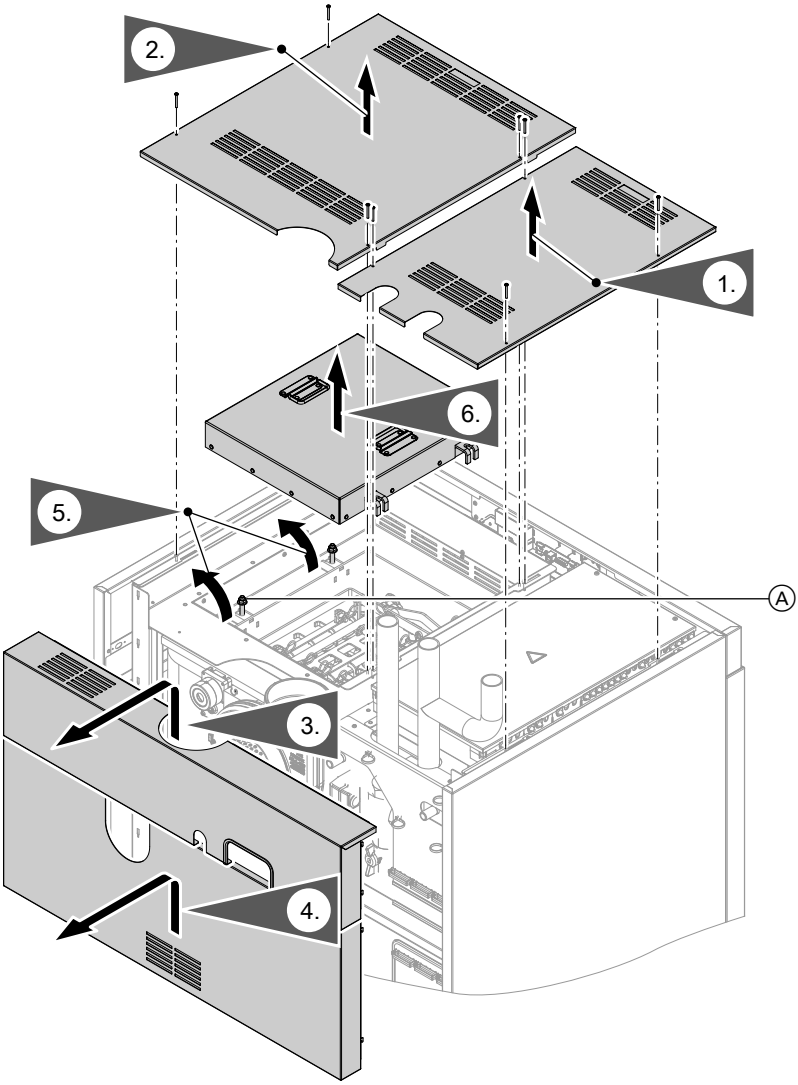

Hinweis zu Arbeitsschritt 5:

Alle 4 Muttern Ⓐ lösen und Schraubenbolzen mit Muttern zur Seite klappen. Muttern müssen nicht abgeschraubt werden.

5775 993

Wirbulatoren ausbauen

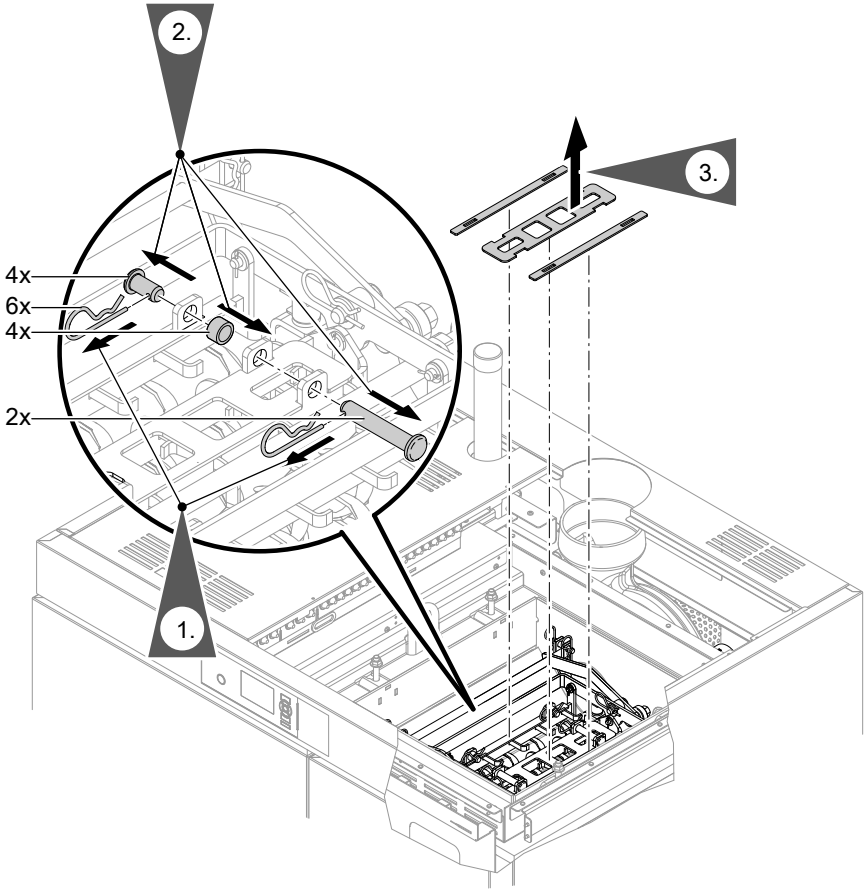

1. Federstecker abziehen.

2. Bolzen herausziehen.

3. Deckel abnehmen.

5775 993

Wirbulatoren ausbauen (Fortsetzung)

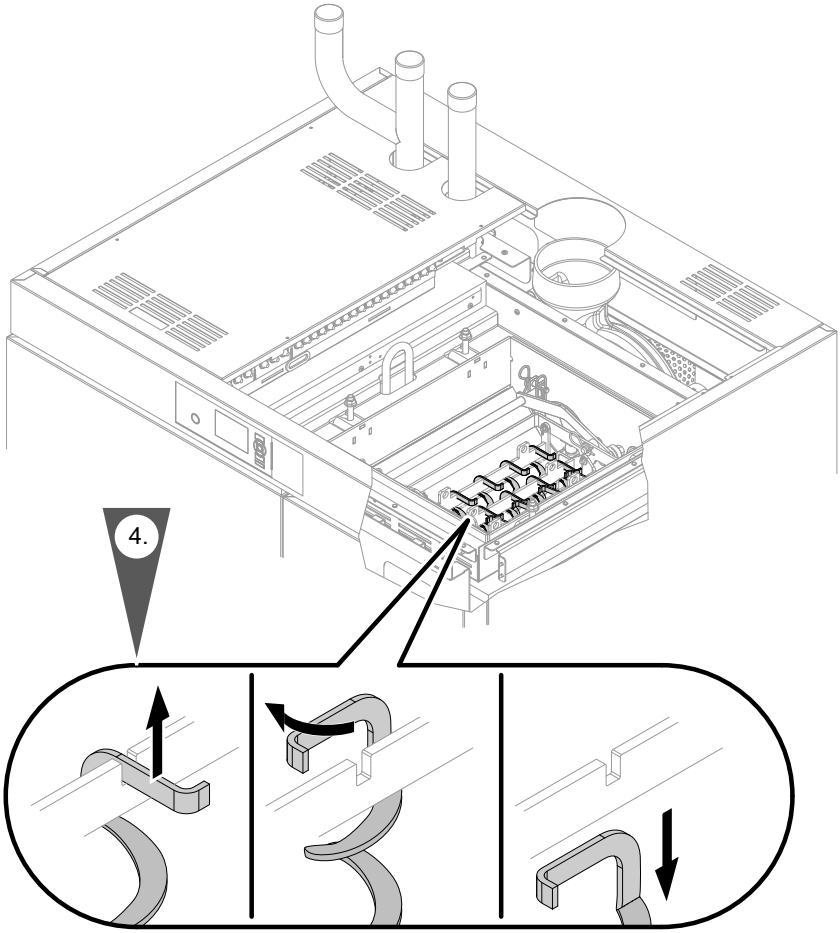

4. Wirbulatoren einzeln leicht über die Wippe anheben und in die Rohre gleiten lassen.

5775 993

Wirbulatoren ausbauen (Fortsetzung)

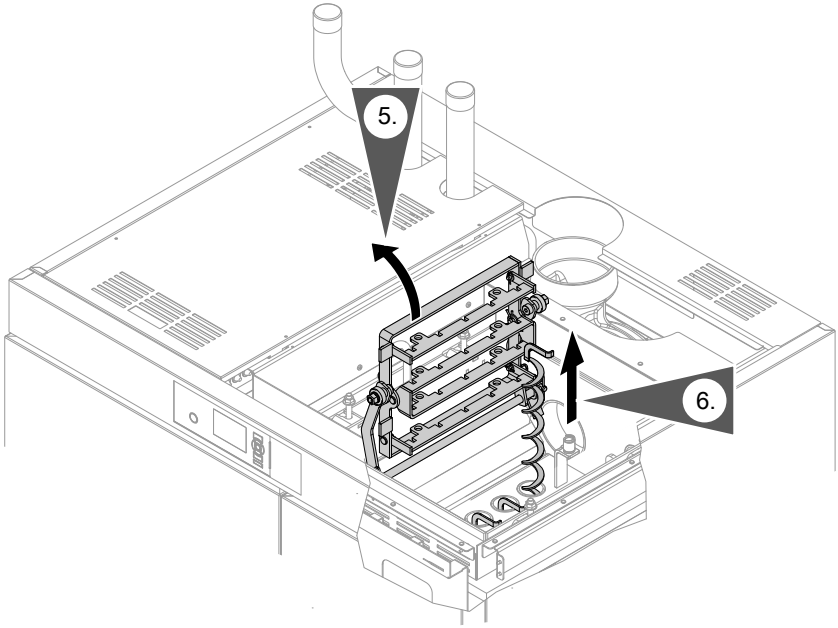

5. Wippe nach oben kippen.

6. Wirbulatoren einzeln nach oben ziehen.

5775 993

Motor ausbauen

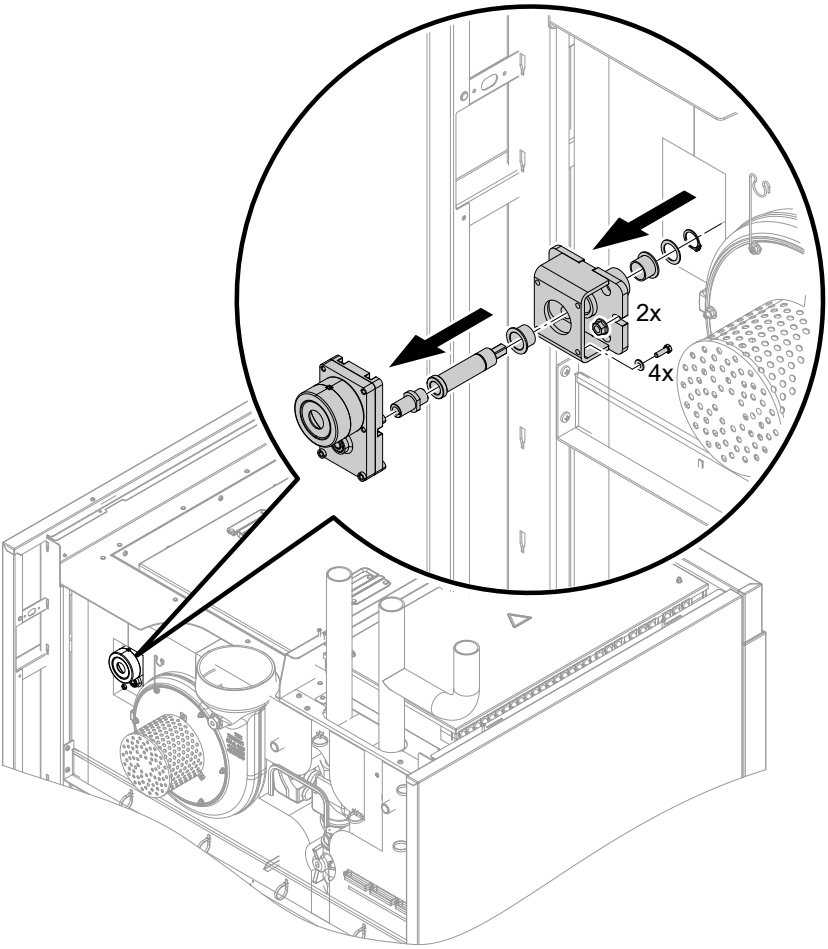

1. Stecker am Motor abziehen.
2. 2 Schrauben entfernen und komplette Motor-Einheit abziehen.
3. 4 Schrauben am Motor entfernen.

4. Defekte Bauteile demontieren und austauschen.

Hinweis
Welle hat ein Linksgewinde.

Wirbulatorenaufnahme ausbauen

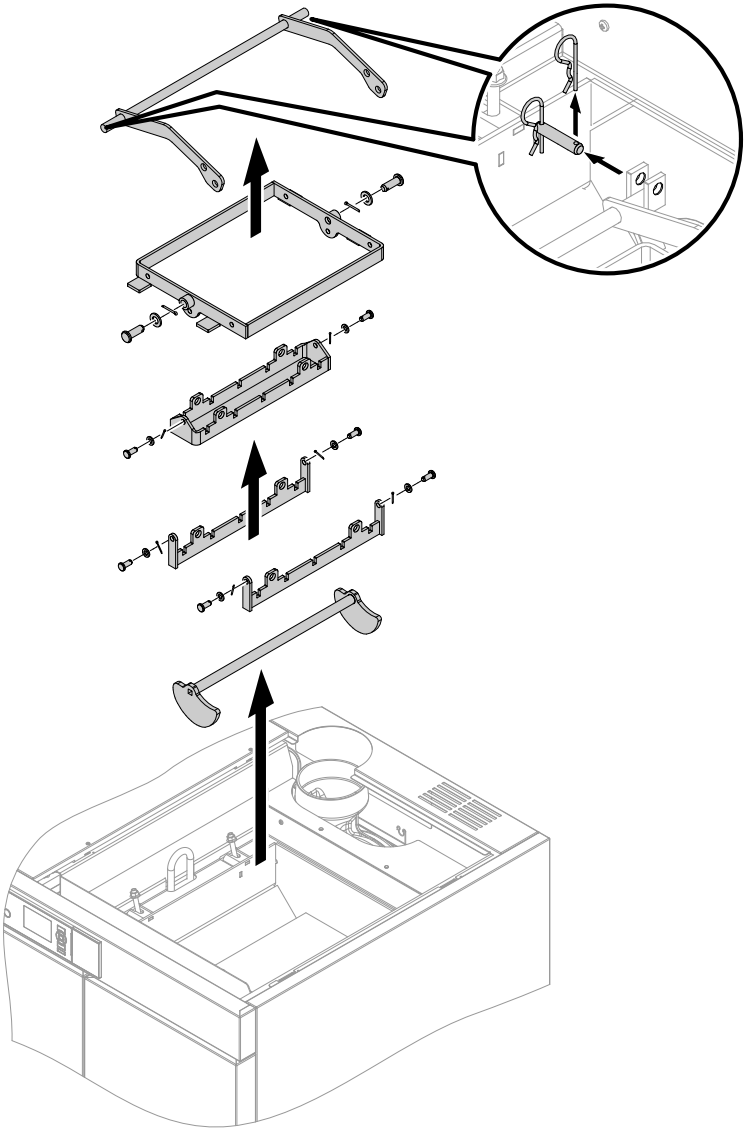

5775 993

Heizkessel zusammenbauen

Heizkessel in umgekehrter Reihenfolge wieder zusammenbauen.

Viessmann Werke GmbH & Co. KG
D-35107 Allendorf
Telefon: 0 64 52 70-0
Telefax: 0 64 52 70-27 80
www.viessmann.de

5775 993 Technische Änderungen vorbehalten!