Montageanleitung

für die Fachkraft

VIESSMANN

Ölbrennerkomponenten

für Vitoflame 200 und Vitoflame 300, Typ VEK
Öl-Gebläsebrenner

Ölbrennerkomponenten

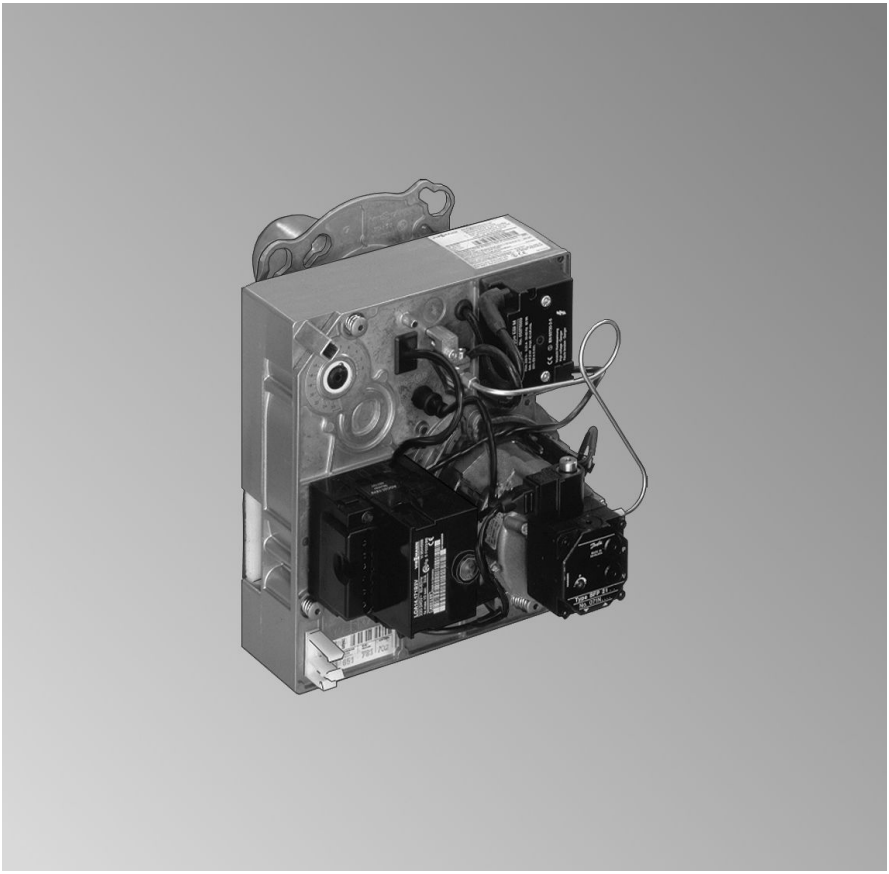

5851 103 9/2011

Nach Montage entsorgen!

Sicherheitshinweise

Bitte befolgen Sie diese Sicherheitshinweise genau, um Gefahren und Schäden für Menschen und Sachwerte auszuschließen.

Erläuterung der Sicherheitshinweise

Gefahr
Dieses Zeichen warnt vor Personenschäden.

Hinweis
Angaben mit dem Wort Hinweis enthalten Zusatzinformationen.

Zielgruppe

Diese Anleitung richtet sich ausschließlich an autorisierte Fachkräfte.

- Arbeiten an Gasinstallationen dürfen nur von Installateuren vorgenommen werden, die vom zuständigen Gasversorgungsunternehmen dazu berechtigt sind.
- Elektroarbeiten dürfen nur von Elektrofachkräften durchgeführt werden.

Vorschriften

Beachten Sie bei Arbeiten

- die gesetzlichen Vorschriften zur Unfallverhütung,
- die gesetzlichen Vorschriften zum Umweltschutz,
- die berufsgenossenschaftlichen Bestimmungen,
- die einschlägigen Sicherheitsbedingungen der DIN, EN, DVGW, TRGI, TRF und VDE.
  - (A) ÖNORM, EN, ÖVGW-TR Gas, ÖVGW-TRF und ÖVE
  - (CH) SEV, SUVA, SVGW, SVTI, SWKI, VKF und EKAS-Richtlinie 1942: Flüssiggas, Teil 2

Arbeiten an der Anlage

- Anlage spannungsfrei schalten (z.B. an der separaten Sicherung oder einem Hauptschalter) und auf Spannungsfreiheit kontrollieren.
- Anlage gegen Wiedereinschalten sichern.
- Bei Brennstoff Gas den Gasabsperrhahn schließen und gegen unbeabsichtigtes Öffnen sichern.

5851 103

Inhaltsverzeichnis

Montageablauf

Vorbereitungen zum Austausch von Bauteilen..... 4
Austausch von elektrischen Bauteilen..... 4
Ölpumpe..... 6
■ Ölpumpe Fabrikat Danfoss, Typ BFP oder Fabrikat Suntec, Typ AL 35..... 6
Ölpumpenfilter..... 9
■ Ölpumpe Fabrikat Danfoss, Typ BFP..... 9
■ Ölpumpe Fabrikat Suntec, Typ AL 35..... 10
Magnetventilspule..... 12
■ Ölpumpe Fabrikat Danfoss, Typ BFP..... 12
■ Ölpumpe Fabrikat Suntec, Typ AL 35..... 13
Magnetventilkern..... 14
■ Ölpumpe Fabrikat Suntec, Typ AL 35..... 14
Gebläsemotor..... 15
Steckkupplung Motor-Pumpe..... 17
Elektronische Zündeinheit..... 18
Flammrohr..... 19
■ Ausbau..... 19
■ Einbau..... 22
Weiterer Zusammenbau und Inbetriebnahme..... 23

Vorbereitungen zum Austausch von Bauteilen

1. Hauptschalter (außerhalb des Aufstellraumes) abschalten.

2. Brennerhaube abbauen.

3. Netzleitung mit Stecker 40 und Brennerleitung mit Stecker 41 vom Brenner abziehen.

   Gefahr
   Netzspannung ist lebensgefährlich.
   Bei Montagearbeiten muss der Brenner spannungsfrei geschaltet werden.

4. Stecker von den Elektroden abziehen.

Austausch von elektrischen Bauteilen

Ausbau am Beispiel der elektronischen Zündeinheit.

Austausch von elektrischen Bauteilen (Fortsetzung)

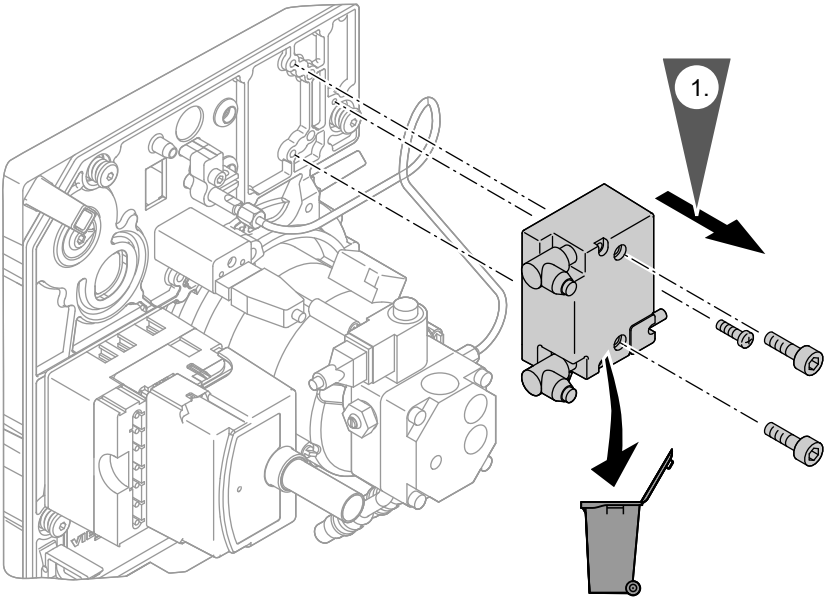

1. Stecker am defekten Bauteil abziehen und Bauteil austauschen.
2. Einbau in umgekehrter Reihenfolge.

5851 103

Ölpumpe Fabrikat Danfoss, Typ BFP oder Fabrikat Suntec, Typ AL 35

Ausbau

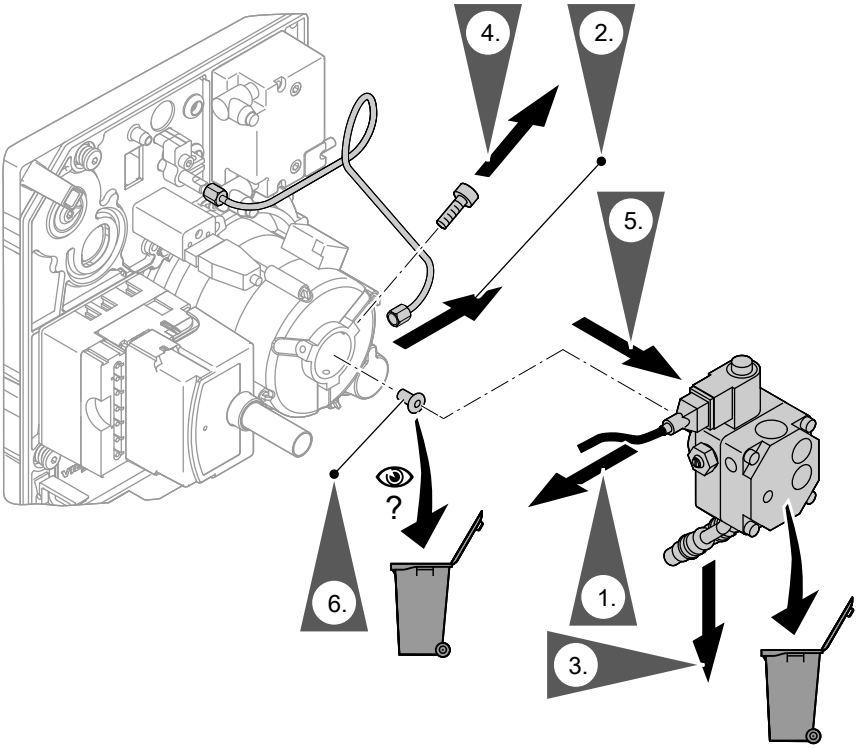

1. Anschlussleitung von Magnetventilspule abziehen.
2. Düsenzuleitung von Ölpumpe lösen, dabei mit Gabelschlüssel gegenhalten.
3. Ölschläuche (Saugleitung und Rücklaufleitung) von Ölpumpe lösen, dabei mit Gabelschlüssel gegenhalten.
4. Befestigungsschrauben der Ölpumpe lösen.
5. Ölpumpe vom Motor abziehen.
6. Steckkupplung zwischen Ölpumpe und Motor prüfen, falls erforderlich austauschen.

5851 103

Einbau

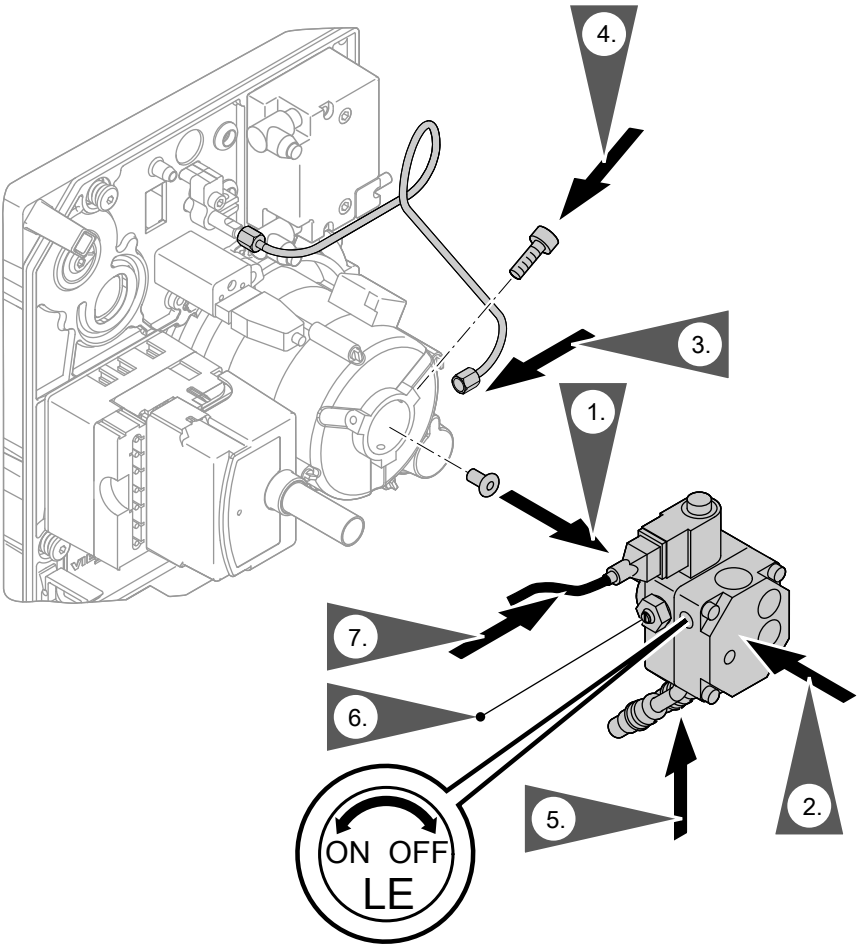

1. Steckkupplung auf Ölpumpenwelle schieben.
2. Ölpumpe in Lagerschild des Motors bis anschlag einschieben; dabei darauf achten, dass Antriebszapfen an der Steckkupplung in Ausnehmungen der Motorwelle greifen.

5851 103

Ölpumpe (Fortsetzung)

3. Düsenzuleitung an Ölpumpe an schrauben.

4. Befestigungsschrauben der Ölpumpe anziehen.

5. Ölschläuche (Saugleitung und Rücklaufleitung) an Ölpumpe anschließen.

6. **Nur bei Ölpumpe Fabrikat Danfoss, Typ BFP:**
   Bei Betrieb des Brenners mit LE-Düse Einstellschraube nach links bis zum Anschlag drehen (LE=ON) und bei Betrieb mit Standard-Düse Einstellschraube nach rechts bis zum Anschlag drehen (LE=OFF).

7. Anschlussleitung auf Magnetventil stecken.

Ölpumpenfilter

Ölpumpe Fabrikat Danfoss, Typ BFP

Ausbau

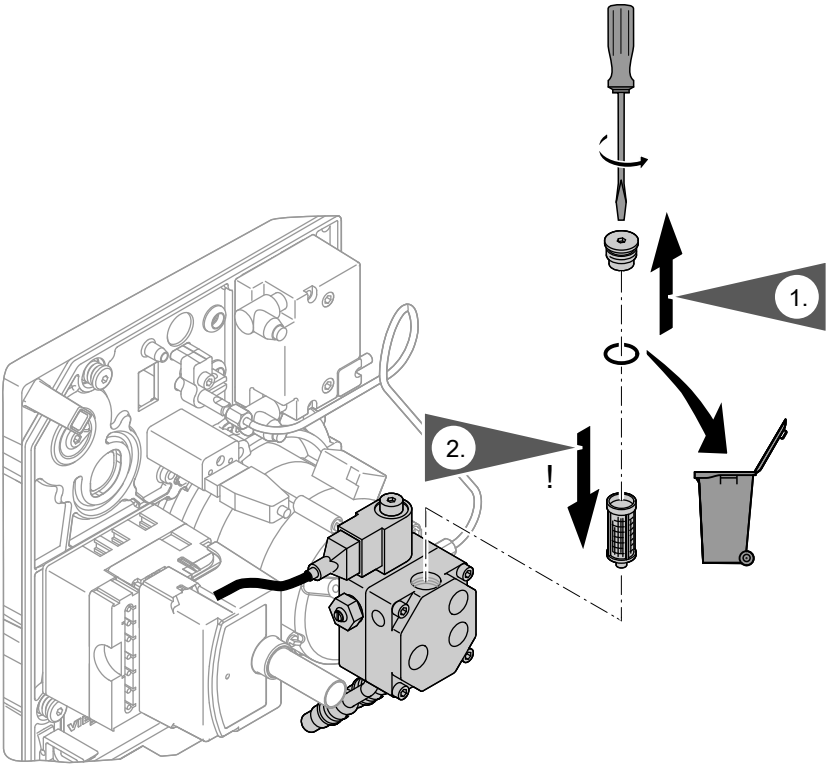

1. Filterstopfen aus Ölpumpe mit Innensechskantschlüssel 4 mm herausschrauben und mit Patronenfilter herausnehmen.
2. Filter vorsichtig vom Stopfen trennen (z.B. mit Schraubendreher).

5851 103

Einbau

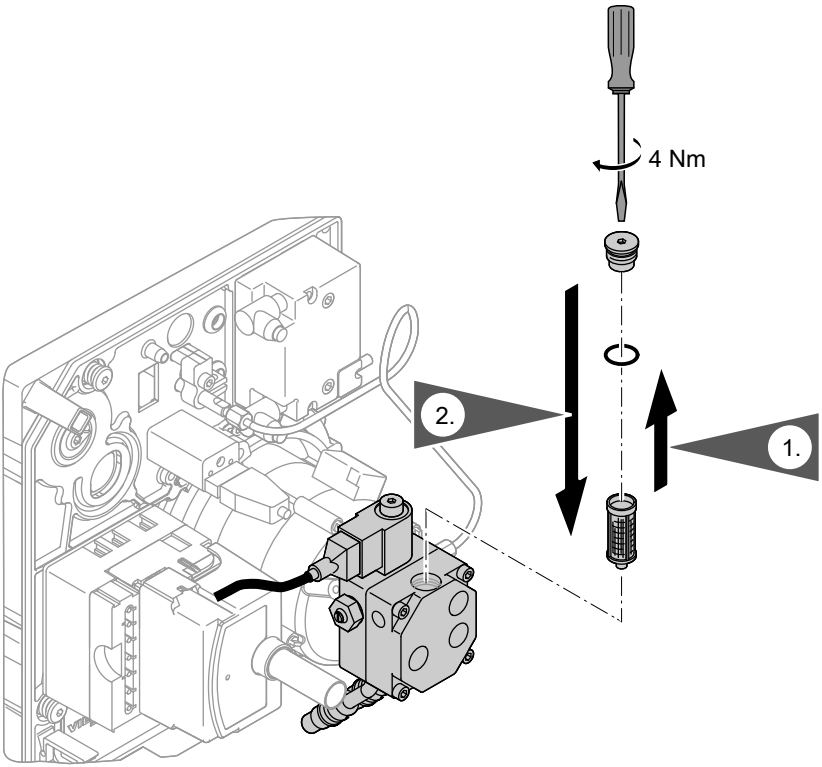

1. O-Ring wechseln und neuen Filter auf Stopfen pressen.
2. Stopfen mit Filter in Ölpumpe einschrauben, dabei leicht anziehen (4 Nm).

Ölpumpe Fabrikat Suntec, Typ AL 35

Hinweis
Falls erforderlich, Flachdichtung erneuern.

5851 103

Ölpumpenfilter (Fortsetzung)

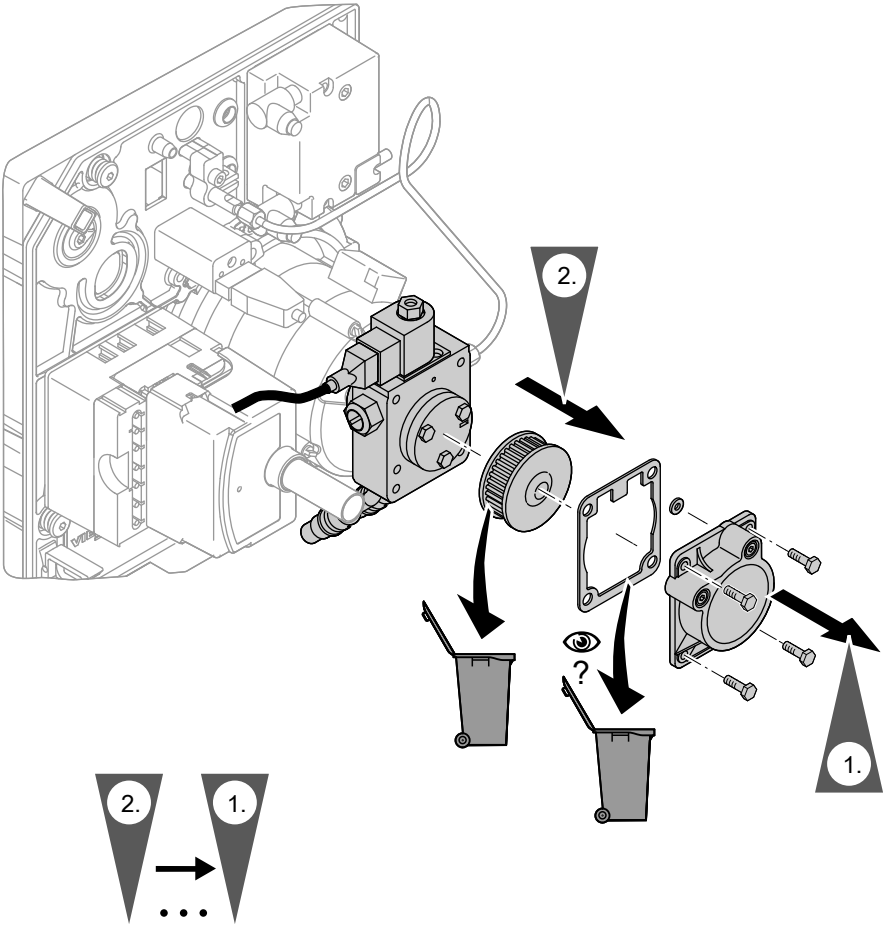

5851 103

Magnetventilspule

Ölpumpe Fabrikat Danfoss, Typ BFP

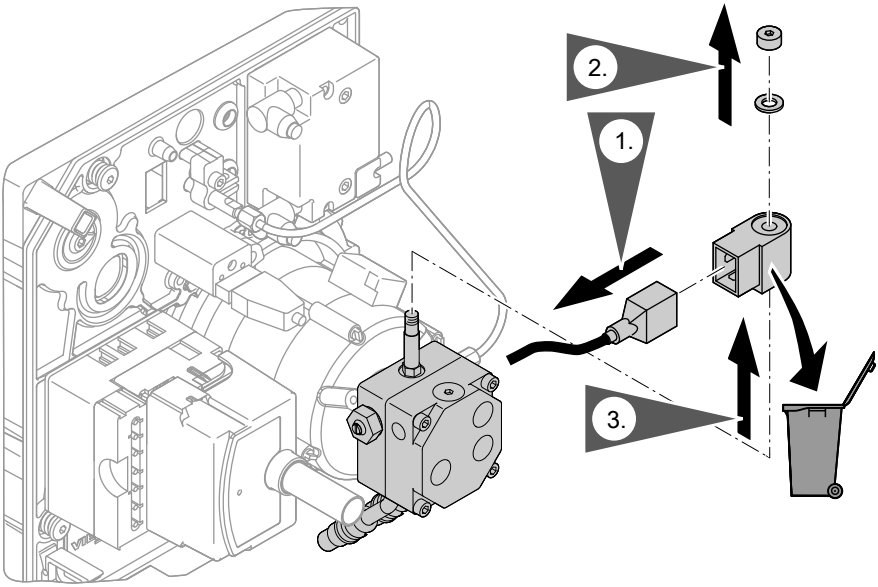

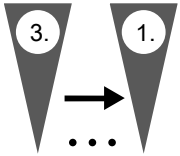

5851 103

Ölpumpe Fabrikat Suntec, Typ AL 35

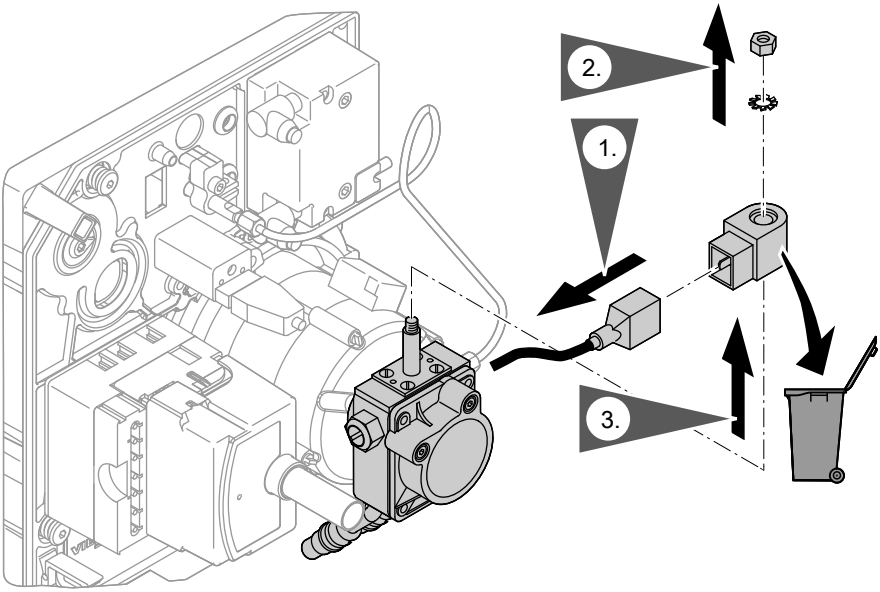

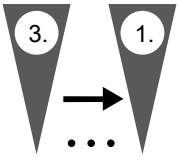

5851 103

Magnetventilkern

Ölpumpe Fabrikat Suntec, Typ AL 35

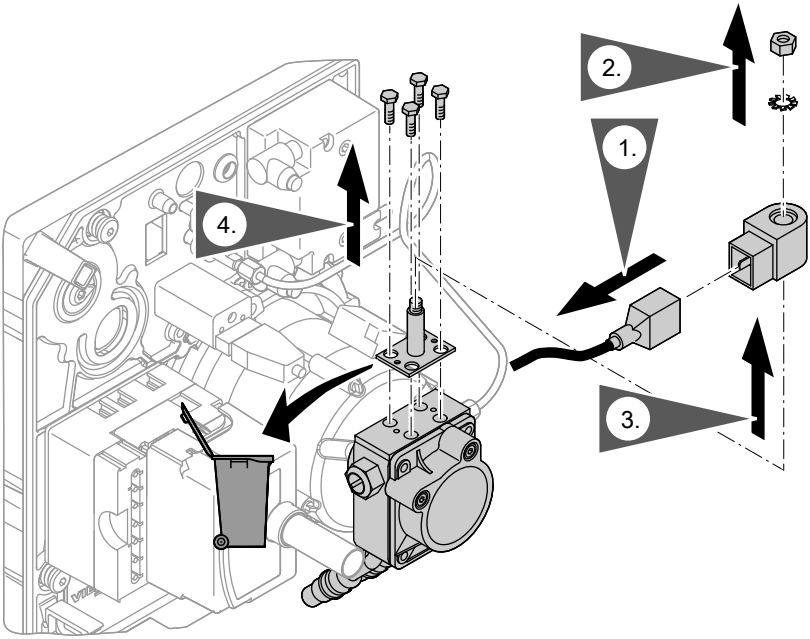

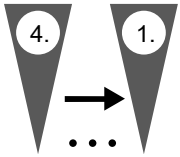

5851 103

Gebläsemotor

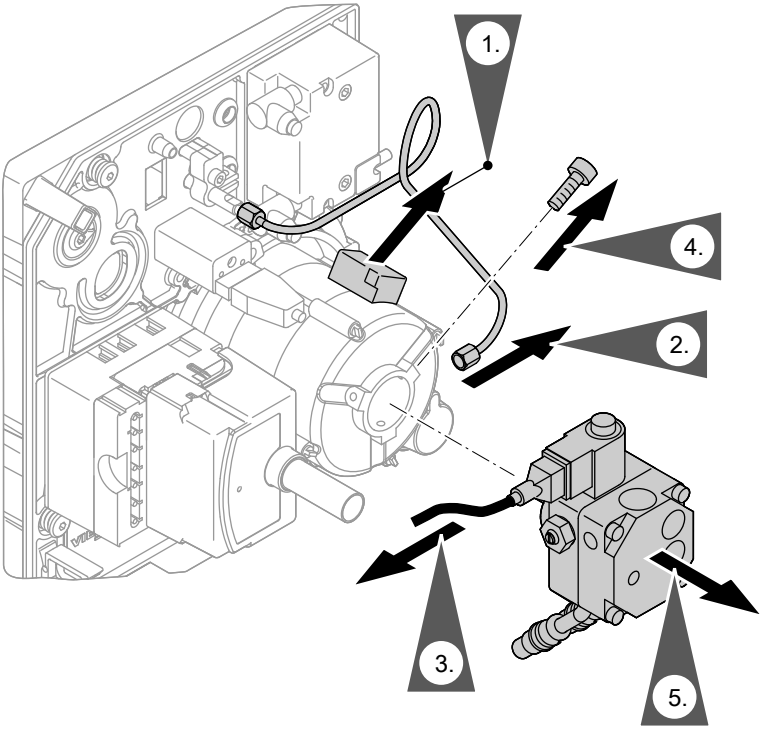

1. Stecker am Motor lösen.
2. Düsenzuleitung von Ölpumpe lösen, dabei mit Gabelschlüssel gegenhalten.
3. Stecker von Magnetventilspule abziehen.
4. Befestigungsschrauben lösen.
5. Ölpumpe vom Motor abziehen.

Gebläsemotor (Fortsetzung)

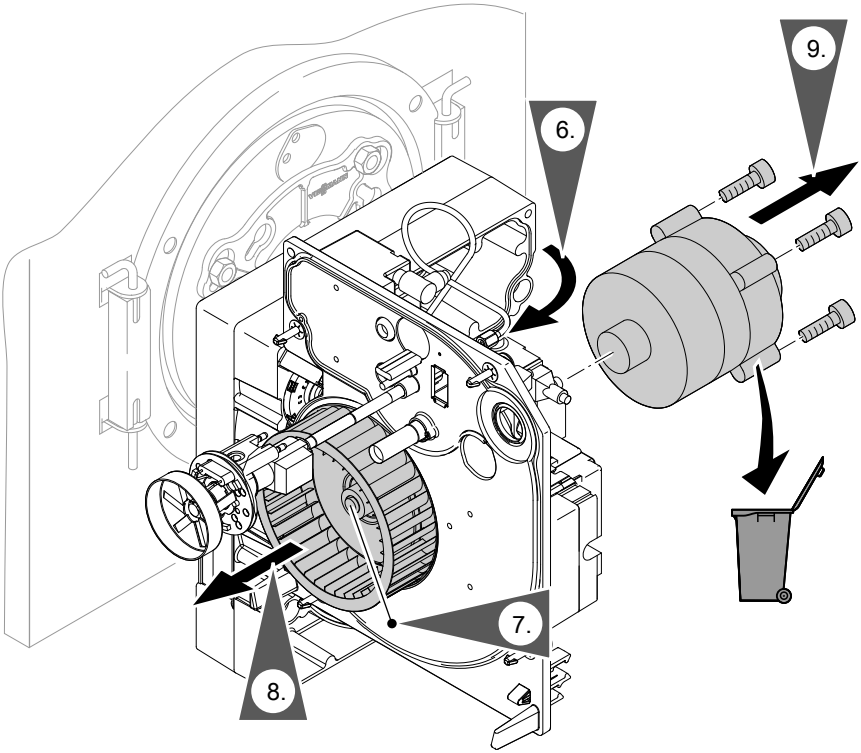

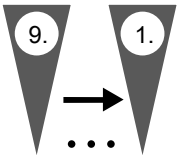

6. Brenner in Wartungsposition bringen (siehe Abbildung).

7. Zylinderschraube in Nabe des Gebläserades lösen.

8. Gebläserad von Motorwelle abziehen.

9. Befestigungsschrauben lösen und Motor vom Brennerdeckel abnehmen.

5851 103

Steckkupplung Motor-Pumpe

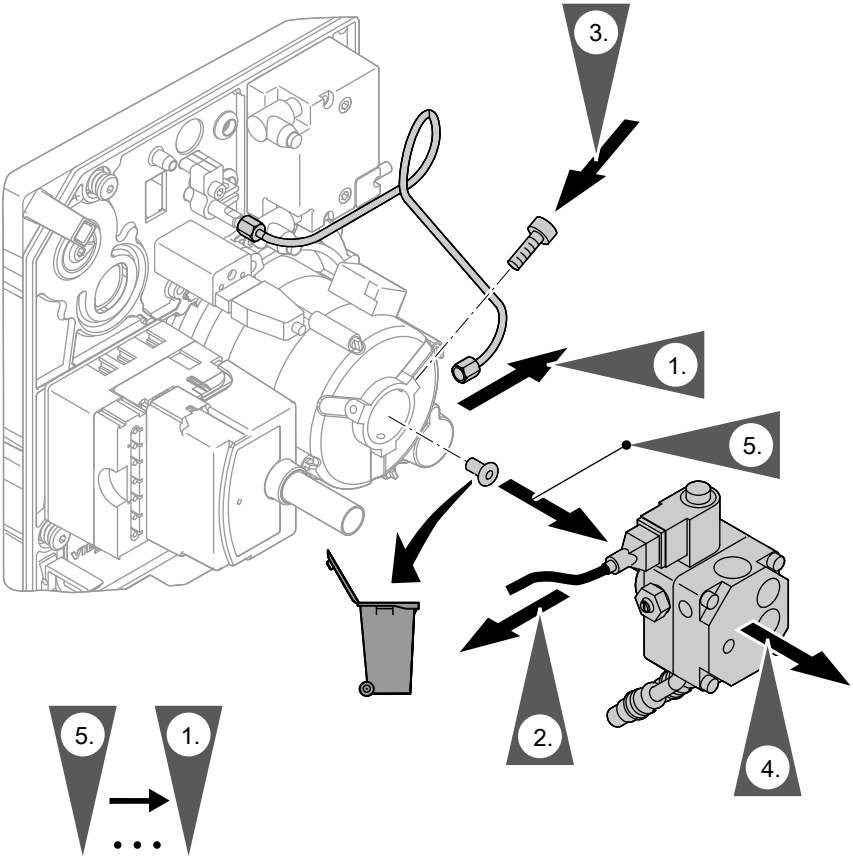

1. Düsenzuleitung von Ölpumpe lösen, dabei mit Gabelschlüssel gegenhalten.
2. Stecker von Magnetventilspule abziehen.
3. Befestigungsschrauben lösen.
4. Ölpumpe vom Motor abziehen.
5. Steckkupplung von Ölpumpenwelle abziehen.

Hinweis
Beim Einbau der Ölpumpe darauf achten, dass der Antriebszapfen der Steckkupplung in die Ausnehmungen der Motorwelle greifen.

5851 103

Elektronische Zündeinheit

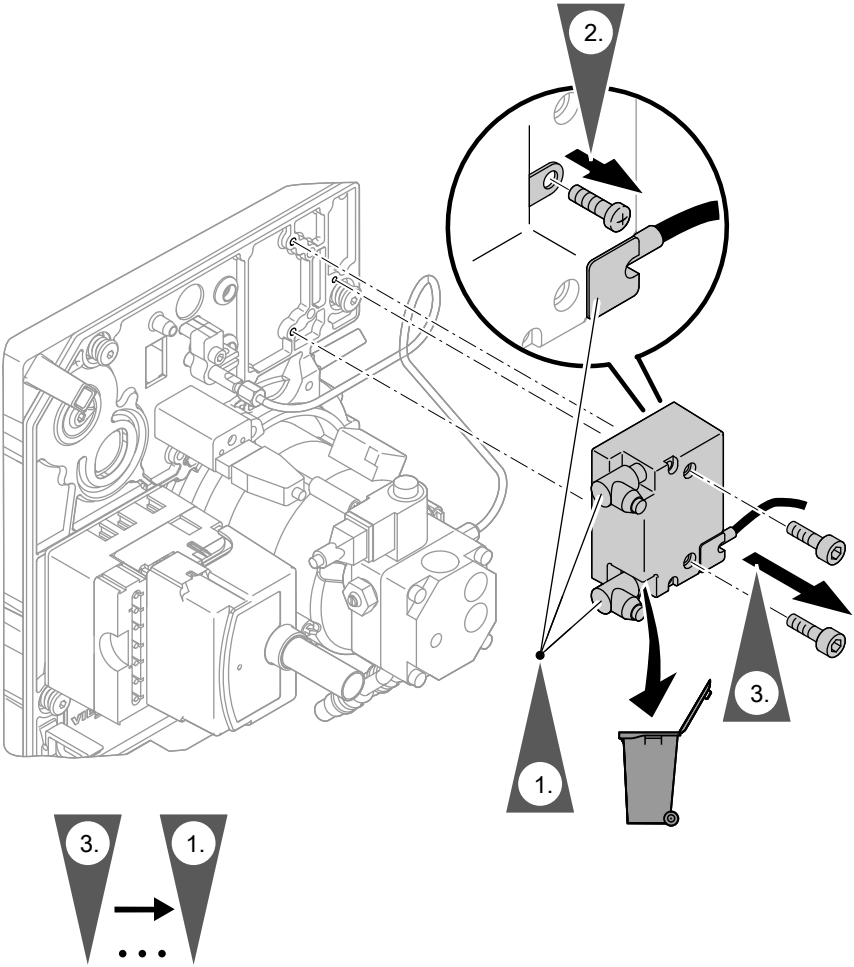

1. Zündleitung und Anschlussleitung von der elektronischen Zündeinheit abziehen.

   Hinweis
   Halteclip der Anschlussleitung vor dem Abziehen entsichern.

2. Erdungsschraube herausdrehen.

3. Befestigungsschrauben herausdrehen und Elektronische Zündeinheit abnehmen.

5851 103

Flammrohr

Ausbau

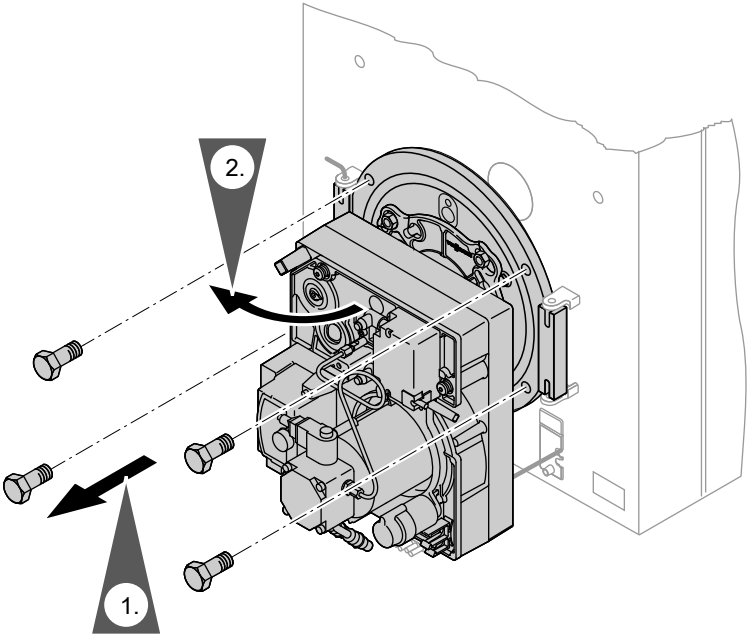

5851 103

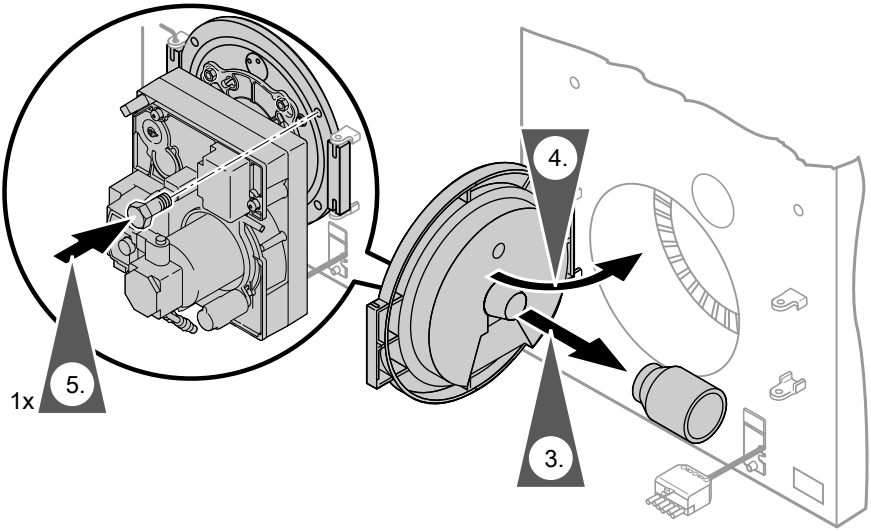

Nicht in Verbindung mit Vitola 200 (40 bis 63 kW):

1. Vier Sechskantschrauben M10 an Kesseltür lösen (Scharnierstab muss eingesteckt sein).
2. Kesseltür aufschwenken.
3. Flammrohraufsatz vom Flammrohr abdrehen.
4. Kesseltür zuschwenken.
5. Eine Sechskantschraube zur Fixierung der Kesseltür einschrauben.

Auch in Verbindung mit Vitola 200 (40 bis 63 kW):

5851 103

Flammrohr (Fortsetzung)

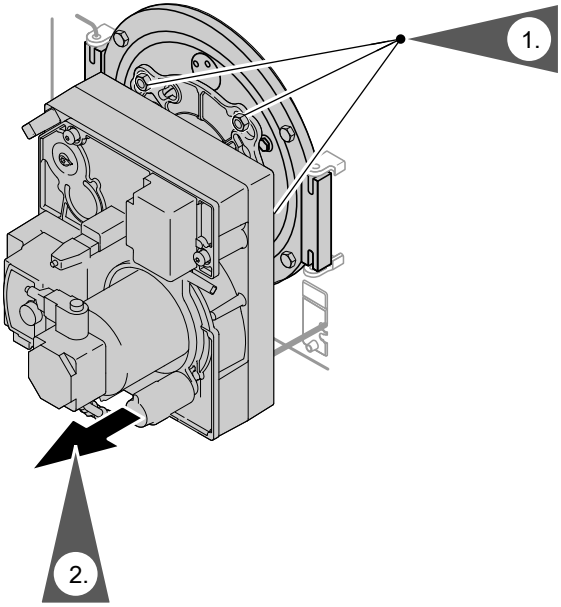

1. Drei Befestigungsmuttern am Brennergehäuse lösen.
2. Brenner abnehmen.

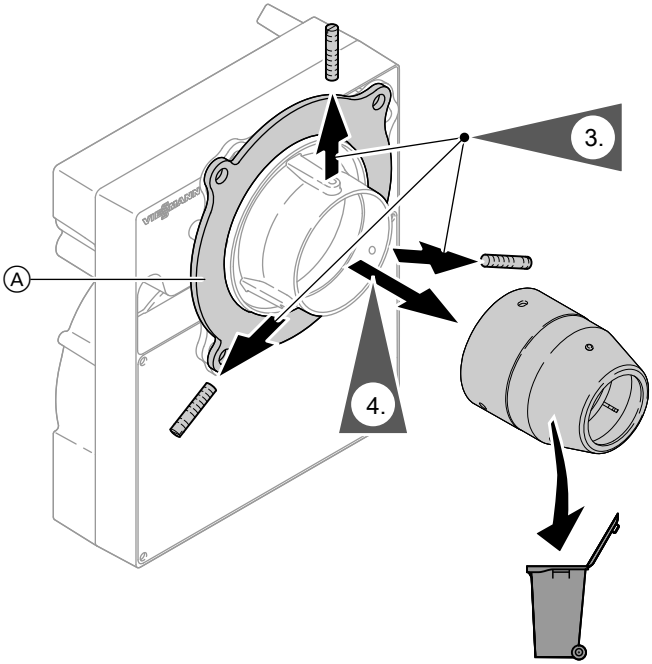

Ⓐ Dichtung

3. Drei Stiftschrauben lösen.

4. Flammrohr abziehen.

Einbau

Einbau in umgekehrter Reihenfolge.

Hinweis
Beim Einbau des Flammrohres darauf achten, dass die Befestigungsbohrungen des Flammrohres mit den Positionen der Stiftschrauben im Brennerflansch übereinstimmen. Die Sicke im Flammrohr muss nach unten stehen. Dichtung Ⓐ prüfen, falls erforderlich austauschen.

5851 103

Weiterer Zusammenbau und Inbetriebnahme

1. Falls die Kesseltür noch offen ist, Kesseltür schließen, dazu sechs Schrauben M 12 einstecken und über Kreuz anziehen.

2. Stecker der Elektroden aufstecken.

3. Netzleitung mit Stecker 40 und Brennerleitung mit Stecker 41 am Brenner einstecken und Zugentlastungen festschrauben.

4. Brenner in Betrieb nehmen und Funktionskontrolle durchführen.

   Serviceanleitung Brenner

5. Brennerhaube anbauen.

Viessmann Werke GmbH & Co. KG
D-35107 Allendorf
Telefon: 0 64 52 70-0
Telefax: 0 64 52 70-27 80
www.viessmann.de

5851 103 Technische Änderungen vorbehalten!