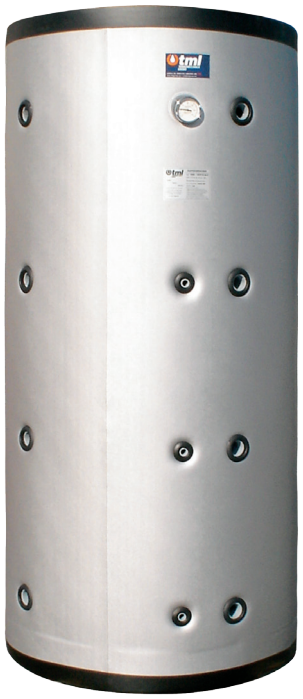

PF: Ballon tampon

Utilisation : Réserve d'eau chaude sanitaire pour une production discontinue

Matériau : acier S 235 JRG 2 peinture extérieure anti-rouille
- pression de service max. :
4 bars / échangeur de chaleur : 12 bars
- température de service max. :
95°C / échangeur de chaleur : 95°C

Dimensions : de 300 litres à 5.000 litres

Garantie: 5 ans

Versions : sans échangeur de chaleur, avec bride ;
un ou deux échangeurs de chaleur

Isolations : Jusqu'à 500 litres mousse polyuréthane dure
à partir de 800 litres mousse souple polyuréthane

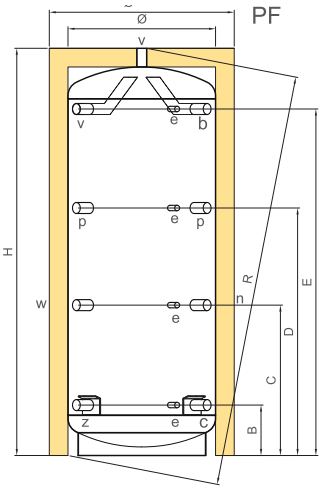

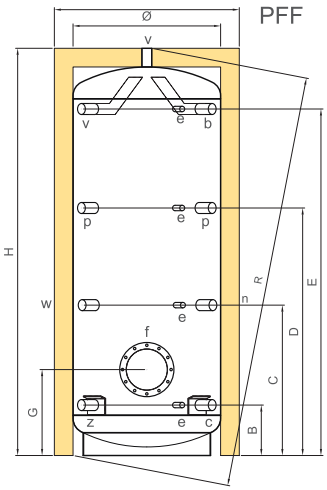

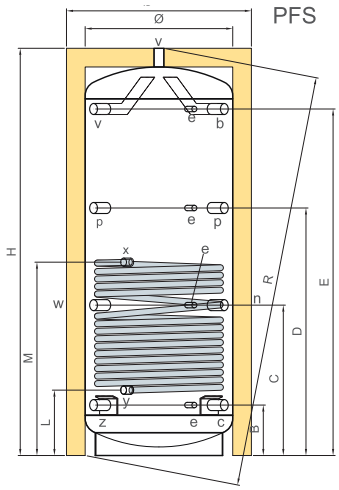

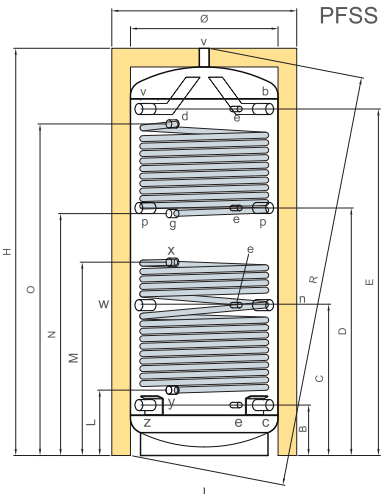

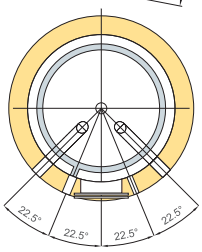

Légende			
b	chaudières à combustion solide aller	p	raccordements de services supplémentaires
c	chaudières à combustion solide retour	x	Solaire aller
d	chaudière aller	y	Solaire retour
e	Thermomètre / Sonde	v	dispositif de chauffage aller
f	Bride	w	Raccordement pour thermoplongeur
g	chaudière retour	z	dispositif de chauffage basse température retour
n	dispositif de chauffage retour		

LT	Diamètres (mm)				Dimensions (mm)									Echangeur de chaleur (m^2)			Raccords filetage femelle DN			
	Ø	H	Ø Ext	R	B	C	D	E	G	L	M	N	O	Inférieur	Supérieur	Kg.	b c n p v w z	d g x y	e	f
300	500	1565	600	1680	200	580	955	1335	-	280	800	900	1260	1.60	1.20	101	DN 32 (1 1/4")	DN 25 (1")	DN 15 (1/2")	-
500	650	1650	750	1820	260	640	1015	1395	-	340	860	960	1320	2.00	1.80	143	DN 32 (1 1/4")	DN 25 (1")	DN 15 (1/2")	-
800	790	1730	990	1790	270	650	1025	1405	460	350	870	975	1325	2.70	2.10	186	DN 40 (1 1/2")	DN 25 (1")	DN 15 (1/2")	220/290
1000	790	2180	990	2230	270	810	1325	1855	460	350	1035	1295	1775	3.50	2.50	231	DN 40 (1 1/2")	DN 25 (1")	DN 15 (1/2")	220/290
1250	950	2095	1150	2160	340	800	1265	1725	530	420	1020	1205	1645	3.80	3.00	265	DN 40 (1 1/2")	DN 25 (1")	DN 15 (1/2")	220/290
1500	1000	2135	1200	2210	360	785	1285	1745	550	440	1100	1265	1665	4.50	3.20	288	DN 40 (1 1/2")	DN 25 (1")	DN 15 (1/2")	220/290
2000	1100	2455	1300	2530	365	925	1495	2050	555	445	1085	1495	1975	4.80	4.00	386	DN 40 (1 1/2")	DN 25 (1")	DN 15 (1/2")	220/290
2500	1200	2495	1400	2580	400	945	1490	2035	590	480	1080	1555	1955	5.00	4.00	420	DN 50 (2")	DN 25 (1")	DN 15 (1/2")	220/290
3000	1250	2710	1450	2800	410	1020	1635	2245	600	490	1210	1765	2165	6.00	4.20	475	DN 50 (2")	DN 25 (1")	DN 15 (1/2")	220/290
4000	1400	2820	1600	2920	470	1085	1695	2310	660	550	1270	1790	2230	7.00	5.00	653	DN 50 (2")	DN 25 (1")	DN 15 (1/2")	220/290
5000	1600	2850	1800	2970	475	1085	1700	2310	665	555	1275	1830	2230	8.00	5.00	757	DN 50 (2")	DN 25 (1")	DN 15 (1/2")	220/290