Honeywell
THE POWER OF CONNECTED | Wassermesstechnik

S100 Aufputzzähler PICOFLUX

Der bewährte Klassiker – mit integriertem Pulsausgang

- Einstrahlzähler-Trockenläufer EVZ-P
- Kaltwasser bis 30 °C, Warmwasser bis 90 °C
- Nenndurchfluss Q_n 1,5 und 2,5
- Baulängen 80, 110, 130 mm
- Integrierter potentialfreier Pulsausgang

Zulassung
Kaltwasser bis 30 °C
D 92
6.131.92

Zulassung
Warmwasser bis 90 °C
D 92
6.331.31

Zählertyp		EVZ-P				
Zählergröße	Q_n	m³/h	1,5	1,5	1,5	2,5
Nennweite	DN	mm	15		20	
	DN	Zoll	1/2		3/4	
Baulänge		mm	80	110	110	130
Zähleranschlussgewinde		Zoll	G 3/4 B	G 3/4 B	G 1 B	G 1 B

Leistungsdaten						
Überlastdurchfluss	Q_{max}	m³/h	3	3	3	5
Übergangsdurchfluss	Q_t	l/h	150	150	150	160
Mindestdurchfluss	Q_{min}	l/h	60	60	60	100
Anlauf		l/h	8	7	7	10
Ersteichung Klasse			A			
Dauerbelastung	Q_n	l/h	1.500	1.500	1.500	2.500
Temperaturklasse		°C	30 / 90			
Druckstufe	MAP	bar	16			
Durchlassfähigkeit bei 1 bar Druckverlust		m³/h	3,3			5,2
Mechanische Klasse			M1			
Ein-/Auslaufstrecke			U0/D0			
Klimatische Umgebungsbedingungen		°C	5 bis 70			
Schutzklasse		IP	54			
Genauigkeitsklasse Kaltwasser			±2%/±5%			
Genauigkeitsklasse Warmwasser			±3%/±5%			
Magnetischer Schutz			EN 14154-3			

S100 Aufputzzähler PICOFLUX Technische Daten

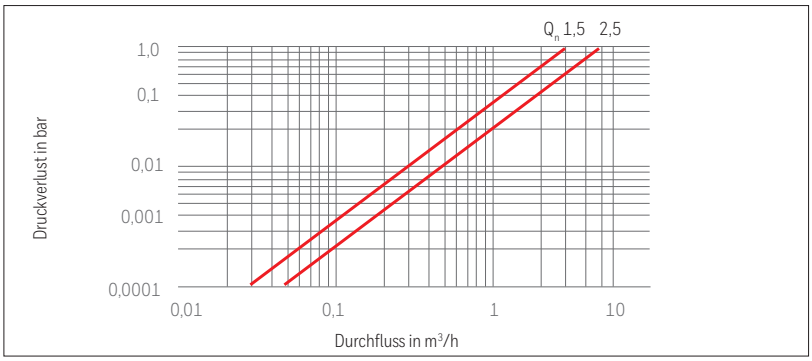

Zählertyp		EVZ-P				
Zählergröße	Q_n	m³/h	1,5	1,5	1,5	2,5

Abmessungen					
Zähleranschlussgewinde	Zoll	1/2	1/2	3/4	3/4
L Länge	mm	80	110	110	130
B Breite	mm	71	71	71	71
D Durchmesser Zählwerkshaube	mm	64	64	64	64
H_1 Höhe bis Rohrachse	mm	57,5	57,5	57,5	57,5
H_2 Gesamthöhe	mm	73	73	72	72
Gewicht	kg	0,40	0,45	0,45	0,55

Integrierter Pulsausgang	
Impulswertigkeit	10, 100 l/Imp. (Standard)
Kontaktgber	Reedschalter, potentialfrei, Schließer
Anschluss	Festkabel, seitlich, 1,5 m
Kontaktbelastung	max. 30 V DC, 50 mA, max. 5 W
Schaltzeit	< 1 ms
Abfallzeit	< 0,3 ms
Schaltfrequenz	max. 400 Hz

Maßzeichnung

EVZ-P

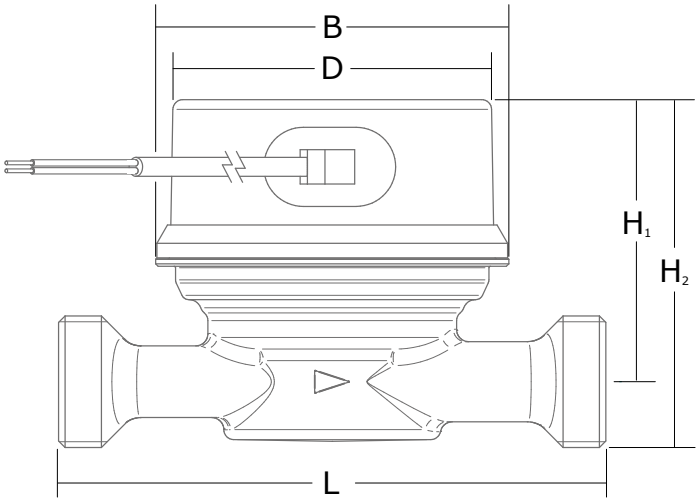

Mehr Informationen
www.elstermetering.com

Honeywell Messtechnik GmbH
Otto-Hahn-Ring 2-4
D-64653 Lorsch
T +49 6251 59301 0
F +49 6251 59301 81
E vertrieb.wasser@honeywell.com

S110_D 02..19 / 03.17
Änderungen und Irrtümer vorbehalten

Honeywell
THE POWER OF CONNECTED