Maßzeichnung wodtke *Pat* water+

PO 04.5-12 WW

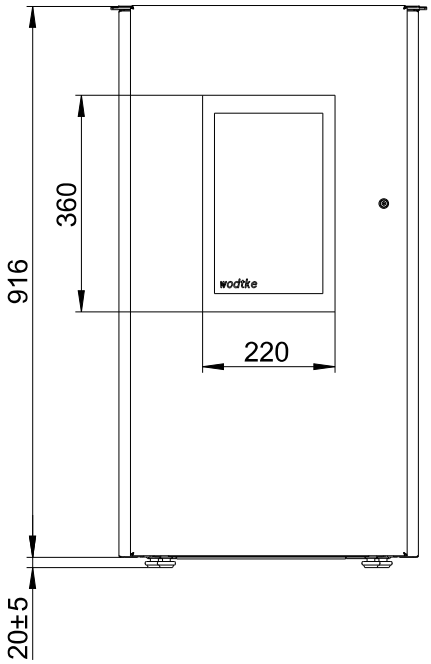

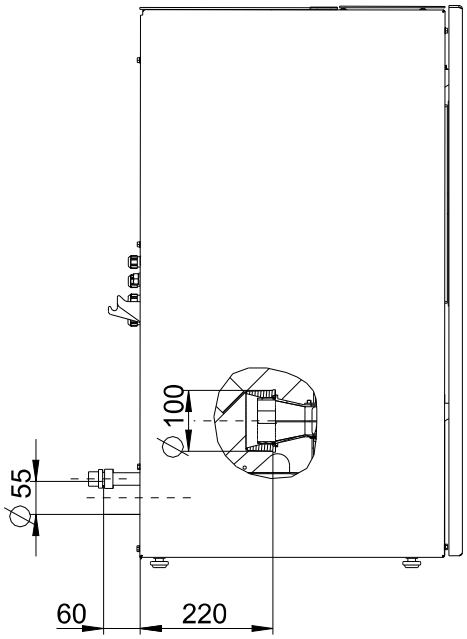

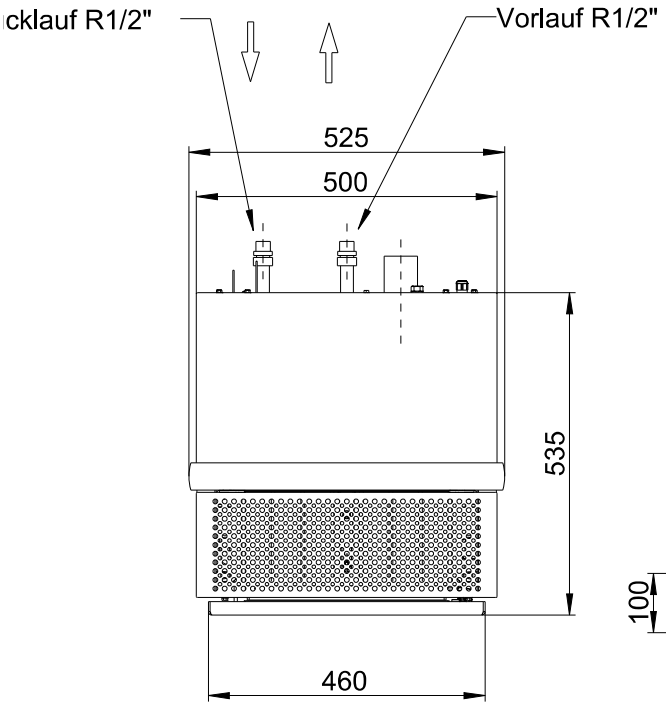

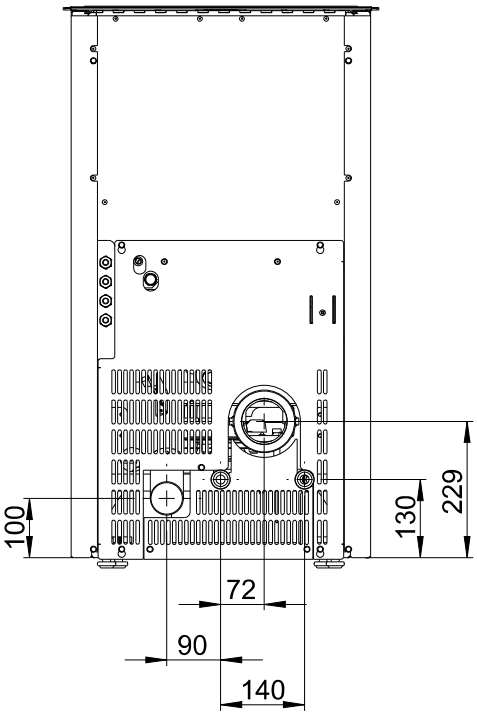

wodtke
Pellet Primärofen -Technik

© wodtke GmbH • 05/2015 • Alle Rechte und technische Änderungen vorbehalten.