Twin (K 180A)

Maße Sichtscheibe
B x H = 289 x 448 mm

Maße Feuerraum
B x H x T = 280 x 425x 278 mm

* Mitte RR-Anschluss hinten

** Mitte Anschluss-Stutzen
externe Verbrennungsluft

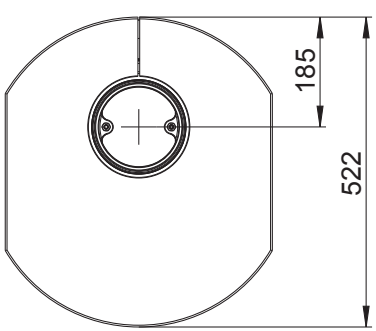

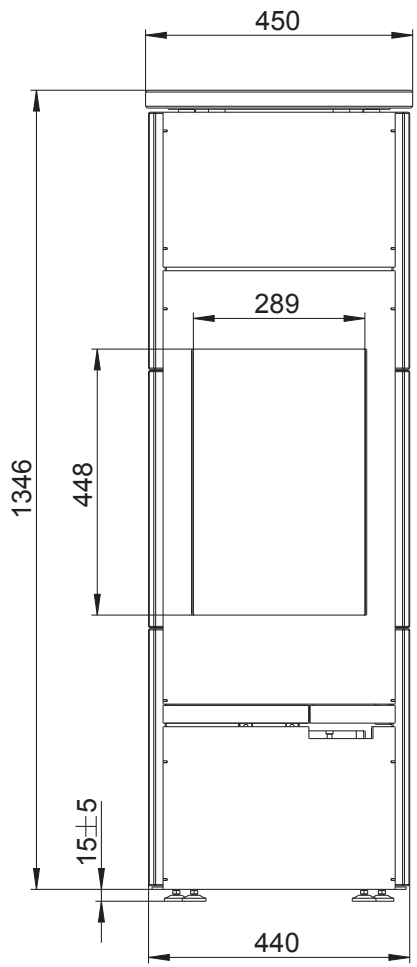

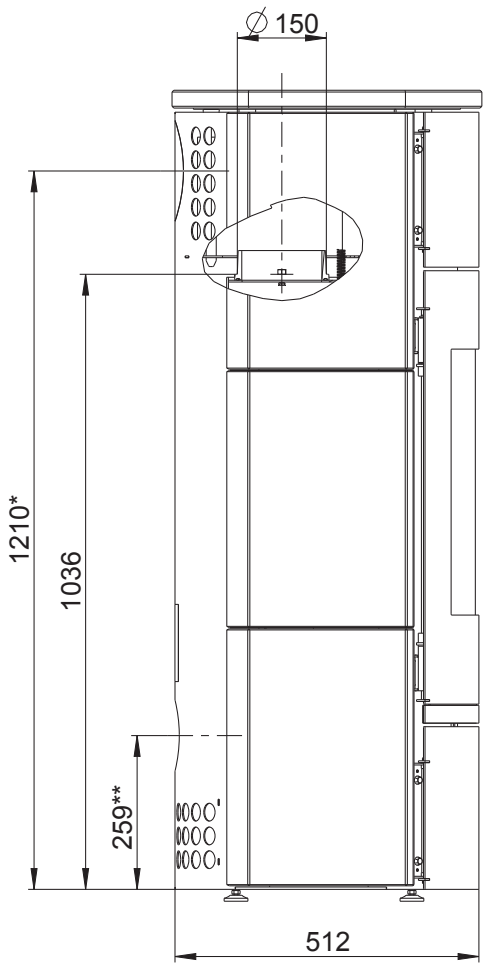

© wodtke GmbH, Tübingen. Alle Rechte und technische Änderungen vorbehalten.