Auswahlhilfe für Zubehör

		HWS216
Frontplatte		
Frontplatte 790 x 420 mm	8718590284	❍
Frontplatte 895 x 470 mm	8718589771	❍
Frontplatte 830 x 480 mm	8718590260	❍
Blendrahmen (Neubau)	8718590279	❍
Abgasrohre, Abgasbögen		
Abgasrohre Ø150		●
Dichtungsmanschette Ø150	5354144	❍
Traglager		
Traglager Heizeinsatz	4111180	❍
Türgriff für Nischeneinbau		
Türgriff links für Türanschlag rechts	8718591077	❍
Türgriff rechts für Türanschlag links	8718591078	❍
Verbrennungsluftstutzen		
Stutzen aus Gusseisen Ø120	63039963	❍
Stutzen aus Stahl senkrecht Ø120	8718593156	❍
Stutzen aus Stahl waagerecht Ø120	8718593157	❍
Wasserseitig		
Komplettstation KSRR.3 [1)]	8732904159	❍
Komplettstation KSOR.4	8732929065	❍
Ausdehnungsgefäß	7738323765	❍
Anschluss-Set HWS	8718593125	❍

● erforderlich, ❍ optional

[1)] Bei **Nichtverwendung** sind Sicherheitsventil und Rücklaufanhebung bauseits einzubauen

Unverbindliche Preisempfehlung. Nicht für den Endverbraucher bestimmt, lediglich Berechnungsgrundlage. Ohne die gesetzliche Mehrwertsteuer.

Produktbeschreibung

Einsatzbereich/Ausstattung

- Die Tür der Heizeinsätze ist mit einer großen Sichtfensterscheibe ausgestattet.
- Die Tür ist selbstschließend ausgeführt. Eine Mehrfachbelegung des Schornsteins ist möglich
- Durch die Doppeltverglasung der Tür erhält man eine gute Wärmenutzung und gleichzeitig ist die Scheibe reinigungsfreundlich.
- Die Ausmauerung des Feuerraums aus hochwertigen Materialien, Feuerbeton und Vermiculit
- Heizeinsatz mit integriertem Warmwasser-Wärmeübertrager
- Warmwasserverteilung Wasser/Luft 50/50 %
- Aufgrund der kompakten Abmessungen besonders für das Austauschgeschäft geeignet.
- Abgasstutzen, thermische Ablaufsicherung, Brennraumauskleidung gehören zum Lieferumfang

Planung

Inbetriebnahme

Vor der Erst-Inbetriebnahme sind die Geräte mit Warmwasser-Wärmetauscher mit Wasser zu befüllen. Ein Betrieb ohne Wasser ist nicht zulässig.

Rohrleitungen und Rohrverbindungen

Die Heizeinsätze, die Komplettstation und der Pufferspeicher müssen mit Rohrleitungen und Rohrverbindungen angeschlossen werden, die bis 160 °C temperaturbeständig sind. Bei Leitungslängen von bis zu 15 m wird empfohlen Kupferrohr 22 x 1 mm zu verwenden. Bei größeren Leitungslängen ist eine Rohrnetzberechnung durchzuführen und der Rohrdurchmesser ist den Gegebenheiten der Ofenlagen anzupassen.

Statische Anlagenhöhe

Die Höhendifferenz zwischen dem höchsten Punkt des Rohrleitungssystems (Ofenanlage) und der Komplettstation darf bei den mitgelieferten Komponenten maximal 15 m betragen.

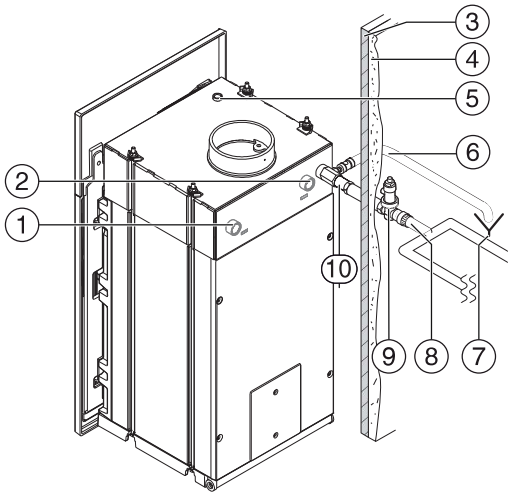

1. Rücklauf
2. Vorlauf
3. Dämmstoff
4. Wand
5. Entlüfter
6. Ablaufleitung Sicherheitswärmetauscher
7. Siphon
8. Ringleitung
9 Thermische Ablaufsicherung
10. Kaltwassereintritt Sicherheitswärmetauscher

Anschlüsse an der Rückseite

Unverbindliche Preisempfehlung. Nicht für den Endverbraucher bestimmt, lediglich Berechnungsgrundlage. Ohne die gesetzliche Mehrwertsteuer.

Komplettstationen

Komplettstation KSRR.3

Mit der Komplettstation KSRR.3 erfolgt die hydraulische Einbindung der wassergeführten Kaminöfen an einen Puffer- oder Kombispeicher. Der Speicherinhalt hat mindestens 400 l zu betragen. Ein Ausdehnungsgefäß mit Mindestinhalt 8 l ist bauseits zu erstellen. Mit dem in der Komplettstation integriertem Regler RV2 wird über die drehzahlgeregelte Hocheffizienzpumpe immer 70-grädiges Wasser dem Speicher zugeführt.

Steigt die Vorlauftemperatur über diesen Wert, regelt der Regler RV2 die Pumpe nach dem Verlauf der Temperaturdifferenz. Ab 80 °C Vorlauftemperatur reduziert ein in den wassergeführten Kaminöfen integrierter Leistungsregler die Primärluftzufuhr (nur bei Logastyle 20W/21W). Der Kesselfühler liegt in der KSRR.3 lose bei. Der Speicherfühler ist bereits montiert.

Die KSRR.3 kann auch für den Heizeinsatz Logaflame HWS216 eingesetzt werden. In diesem Fall ist das Anschluss-Set HWS (Zubehör) zusätzlich erforderlich.

Die Komplettstation KSRR.3 ist für die hydraulische Anbindung von wassergeführten Kaminöfen, Heiz- und Kamineinsätzen mit einer wasserseitigen Leistung bis zu 10 kW an einen Speicher geeignet.

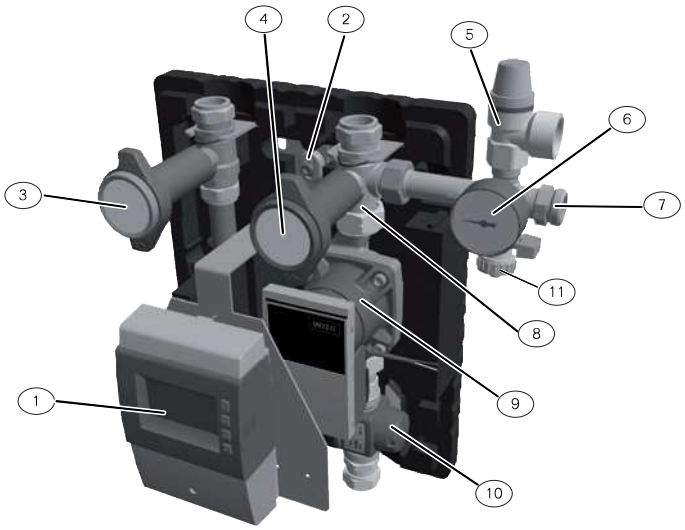

1 Regelgerät RV2
2 Aufhängung
3 Kugelhahn (roter Griff) mit Thermometer (Vorlauf)
4 Kugelhahn (blauer Griff) mit Thermometer (Rücklauf)
5 Sicherheitsventil
6 Manometer
7 Anschluss Ausdehnungsgefäß
8 Rückschlagklappe
9 Umwälzpumpe
10 Thermischer Mischer
11 Füll- und Entleerungshahn

Unverbindliche Preisempfehlung. Nicht für den Endverbraucher bestimmt, lediglich Berechnungsgrundlage. Ohne die gesetzliche Mehrwertsteuer.

Heizeinsatz Logaflame HWS216

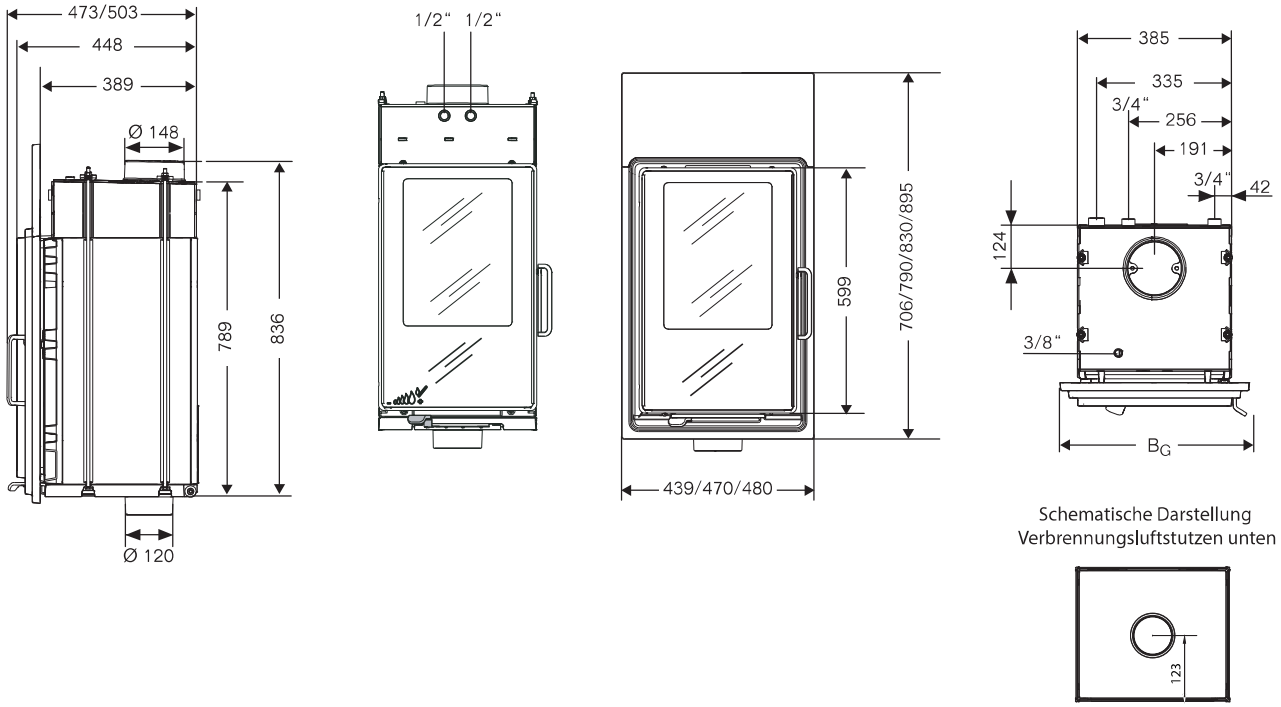

		HWS216
Gesamtnennwärmeleistung		4 - 8
Nennwärmeleistung	Luft (kW) Wasser (kW)	2 - 4 2 - 4
Gewicht (kg)		154
Wasserinhalt (l)		6,7
Einfüllöffnung Höhe/Breite (mm)		305/265
Holzscheitlänge empfohlen/maximal (mm)		250/330
Max. Vorlauftemperatur (°C)		90
Max. Betriebsüberdruck (bar)		2,5
Thermischen Ablaufsicherung Mindestdurchflussmenge (l/h)		400
Verbrennungsluftbedarf (m^3/h)		30
Prüfung nach		DIN EN 13229
Muldenfeuerung Brennstoff Holz		
Schornsteinberechnung bei Nennwärmeleistung nach DIN EN 13229	Abgastemperatur (°C) [1)] Abgasmassenstrom (g/s) CO_2-Gehalt (%) Notwendiger Förderdruck (Pa)	180 7,3 8,8 15
Wirkungsgrad (%)		85
Emission, bezogen auf 13 % O_2	CO (mg/Nm^3) Staub (mg/Nm^3)	924 30
Füllmenge bei Nennwärmeleistung (kg)		2,8
Heizkammerabstände [1)]	von HE zur Heizkammerwand (mm) von HE zum Strahlungsschirm (mm) von HE zum Boden (mm) von HE zur Zwischendecke (mm)	60 60 150 100
Erforderliche freier Querschnitt	Zuluft (cm^2) Umluft (cm^2)	1575 1165
Erforderliche Wärmedämmdicken	von HE zur Heizkammerwand (mm) von HE zur Zwischendecke (mm)	60 150
Rostfeuerung Brennstoff Holz		
Schornsteinberechnung bei Nennwärmeleistung nach DIN EN 13229	Abgastemperatur (°C) [1)] Abgasmassenstrom (g/s) CO_2-Gehalt (%) Notwendiger Förderdruck (Pa)	217 7,9 8,3 14

Unverbindliche Preisempfehlung. Nicht für den Endverbraucher bestimmt, lediglich Berechnungsgrundlage. Ohne die gesetzliche Mehrwertsteuer.

		HWS216
Wirkungsgrad (%)		85,1
Emission, bezogen auf 13 % O_2	CO (mg/Nm^3) Staub (mg/Nm^3)	878 17,4
Füllmenge bei Nennwärmeleistung (kg)		2,7
Heizkammerabstände [2]	von HE zur Heizkammerwand (mm) von HE zum Strahlungsschirm (mm) von HE zum Boden (mm) von HE zur Zwischendecke (mm)	100 100 150 340
Erforderliche freier Querschnitt	Zuluft (cm^2) Umluft (cm^2)	2000 1500
Erforderliche Wärmedämmdicken	von HE zur Heizkammerwand (mm) von HE zur Zwischendecke (mm)	85 200
Rostfeuerung Brennstoff Braunkohlebriketts		
Schornsteinberechnung bei Nennwärmeleistung nach DIN EN 13229	Abgastemperatur (°C) [1] Abgasmassenstrom (g/s) CO_2-Gehalt (%) Notwendiger Förderdruck (Pa)	239 7,6 8,8 13
Wirkungsgrad (%)		83,5
Emission, bezogen auf 13 % O_2	CO (mg/Nm^3) Staub (mg/Nm^3)	545 20,6
Füllmenge bei Nennwärmeleistung (kg)		2,7
Heizkammerabstände [1]	von HE zur Heizkammerwand (mm) von HE zum Strahlungsschirm (mm) von HE zum Boden (mm) von HE zur Zwischendecke (mm)	100 100 150 340
Erforderliche freier Querschnitt	Zuluft (cm^2) Umluft (cm^2)	2000 1500
Erforderliche Wärmedämmdicken	von HE zur Heizkammerwand (mm) von HE zur Zwischendecke (mm)	85 200
EU-Richtlinie für Energieeffizienz		
Energieeffizienzklasse		A+
Energieeffizienzklassen-Spektrum		A++ -> G
Direkte Wärmeleistung (kW)		8,0
Indirekte Wärmeleistung (kW)		4,0
Energieeffizienzindex (%)		114

[1] Abgastemperatur gemessen am Abgasstutzen
[2] Bei zu schützenden Wänden erforderliche Vormauerung und Wärmedämmdicke beachten

Unverbindliche Preisempfehlung. Nicht für den Endverbraucher bestimmt, lediglich Berechnungsgrundlage. Ohne die gesetzliche Mehrwertsteuer.