Montagevorschrift und Betriebsanleitung

für zentrale Wärmerückgewinnung

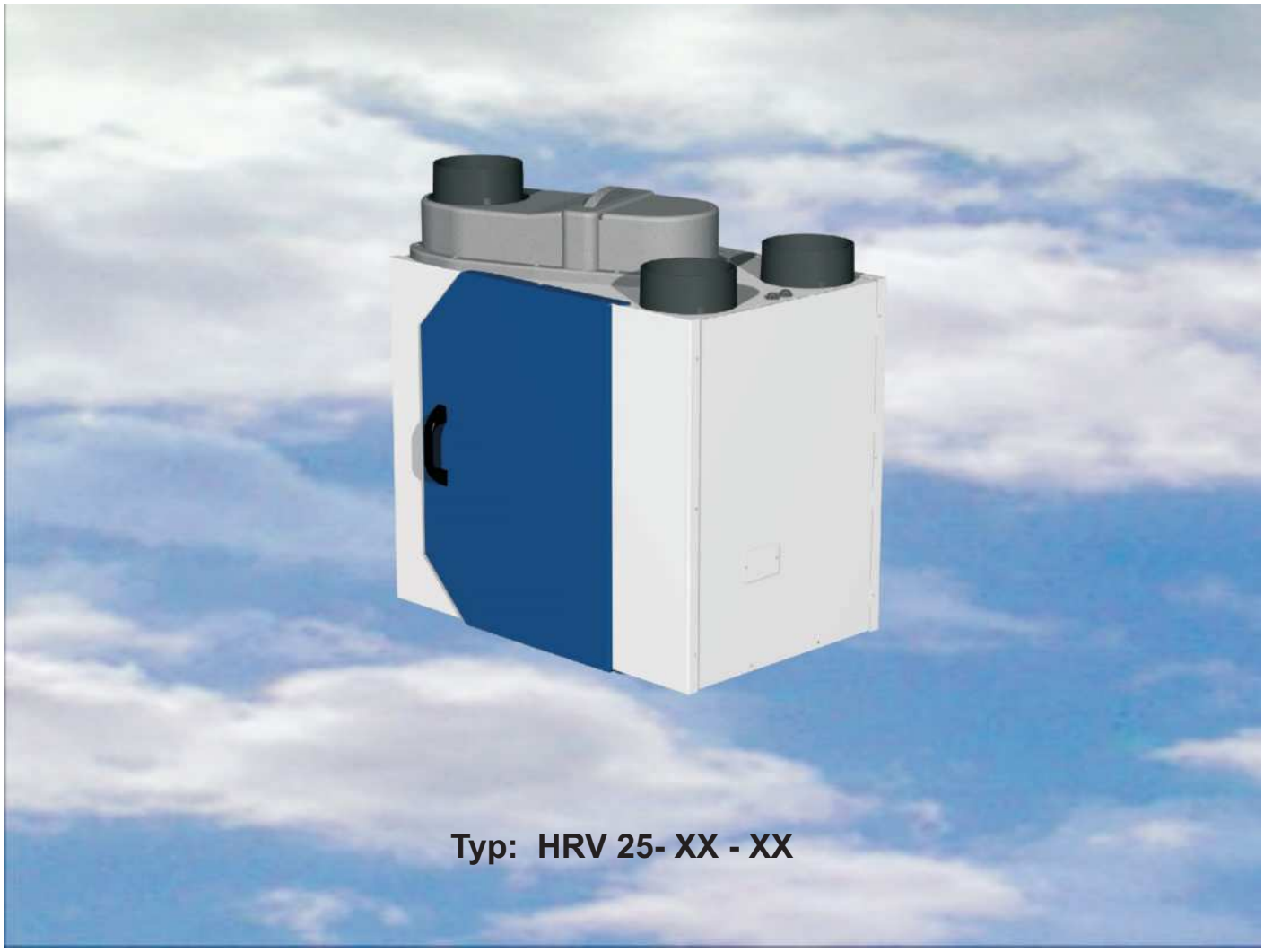

Allgemeine Vorbemerkung

Wir bedanken uns für den Kauf dieses hochwertigen Produktes und heißen Sie als unseren Kunden herzlich willkommen. Wir sind überzeugt, dass Sie mit dem HRV 25 zufrieden sein werden. Sollten wider Erwarten Probleme mit diesem Gerät auftreten, teilen Sie uns diese bitte umgehend mit.

Lesen Sie diese Bedienungsanleitung genau durch. Zur Sicherstellung einer einwandfreien Funktion und zur eigenen Sicherheit müssen alle nachstehenden Einbauvorschriften genau beachtet werden. Sollten Fragen auftreten wenden Sie sich bitte an Ihren Fachhändler oder einen unserer Kundenberater.

Einsatzbereich

Das HRV 25 Gerät ist für die **kontrollierte Wohnraumlüftung** vorgesehen, welches mit speziell entwickelten Lüftern für gleichmäßigen Luftwechsel sorgt.

Der integrierte Wärmetauscher bewirkt eine 90%-ige Wärmerückgewinnung aus der Abluft, ohne diese mit der Zuluft zu vermischen.

Sollten die Lüfter unter erheblich erschwerten Bedingungen in Betrieb genommen werden (außergewöhnliche klimatische Bedingungen, übermäßige Verschmutzung), ist eine entsprechende Freigabe durch den Hersteller notwendig. Beachten Sie bitte, dass eine bestimmungsfremde Verwendung nicht zulässig ist.

Typen

Die neuen Wärmerückgewinnungsgeräte der Baureihe HRV 25 werden in zwei Variationen angeboten.

Ausführung 1: HRV 25 OO
Geschoss-Wohnungsbau
Alle Rohranschlüsse (DN 150 mm) sind an der Oberseite des Gerätes angeordnet.

Ausführung 2: HRV 25 OU
Einfamilien-Wohnungsbau
Zwei Rohranschlüsse (DN 150 mm) sind an der Oberseite und zwei Rohranschlüsse (DN 150 mm) an der Unterseite des Gerätes angeordnet.

Lieferung

Überprüfen Sie die Sendung nach der Anlieferung durch das Transportunternehmen sofort auf Beschädigungen. Teilen Sie ggf. Schäden sofort dem Transportunternehmen sowie Ihrem Händler mit. Nicht fristgemäße Beanstandungen können zum Verlust von möglichen Ansprüchen führen.

Karton HRV 25
Im Karton HRV 25 ist das komplette Gerät verpackt. Im Gerät eingebaut sind die beiden Motoren, der Wärmetauscher und zwei Filter.

Lagerung

Wird der Lüfter über einen längeren Zeitraum eingelagert, müssen Sie folgende Maßnahmen durchführen, um schädliche Einflüsse zu verhindern: Der Lagerort muss frei von Temperaturschwankungen, trocken, wassergeschützt und erschütterungsfrei sein. Schützen Sie den Lüfter zusätzlich durch eine luft- und staubdichte Verpackung. Schäden, die durch unsachgemäße Einlagerung, Transport oder Inbetriebnahme entstehen, unterliegen nicht der Gewährleistung.

Zubehör

Der Gebrauch von Zubehör, das nicht von Balzer Lüfter angeboten oder empfohlen wird, ist nicht zulässig und führt generell zum Garantieverlust.

Anlagenschema

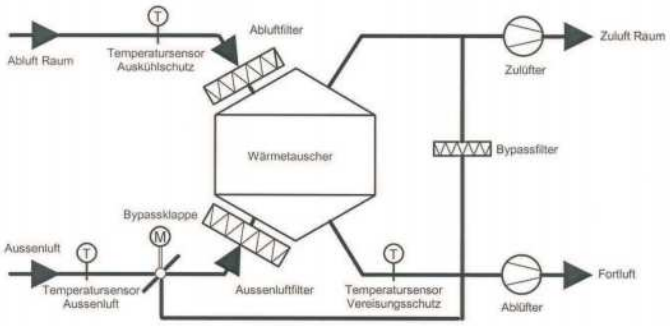

Gehen sie bei der Montage wie folgt vor:

1. Stromversorgung spannungsfrei schalten.

2. Entnahme des Gerätes aus der Verpackung.

3. Befestigen sie den an der Geräterückseite aufgeklebten Haltewinkel (abstehende Lasche nach oben) an der Wand.
Achtung !! Nach unten muss ein Mind.-Abstand von 120 cm frei bleiben.

4. Hängen sie das Gerät am Haltewinkel ein.

5. Gerät entsprechend des beiliegenden Schaltplanes anschliessen

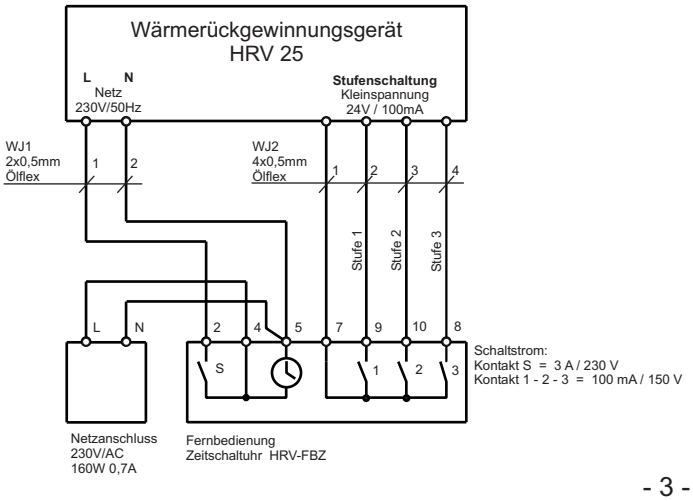

6. Verbinden sie die beiden Rohrleitungen der Raumluftführung mit den entsprechenden Luftstutzen am Gerät (Zuluft Raum und Abluft Raum).

7. Verbinden sie die beiden Rohrleitungen der Außenluftführung mit den entsprechenden Luftstutzen am Gerät (Außenluft und Fortluft).

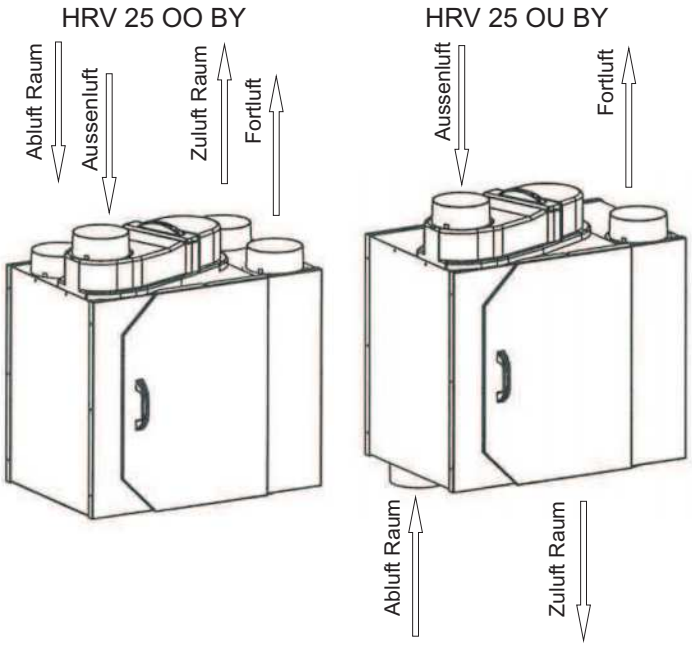

HINWEIS:
Die Anschlüsse an das Gerät sind schwingungsentkoppelt auszuführen.
Zur Vermeidung von Kondensatbildung und Wärmeverlusten in den Leitungen sind entsprechende Isolierungen anzubringen.

8. Verbinden sie den Kondensatablaufstutzen (DN40) an der Unterseite des Gerätes mit dem Abwassersystem.

Achtung! Der Anschluss muss in einem Geruchsverschluss für Lüftungsanlagen enden.

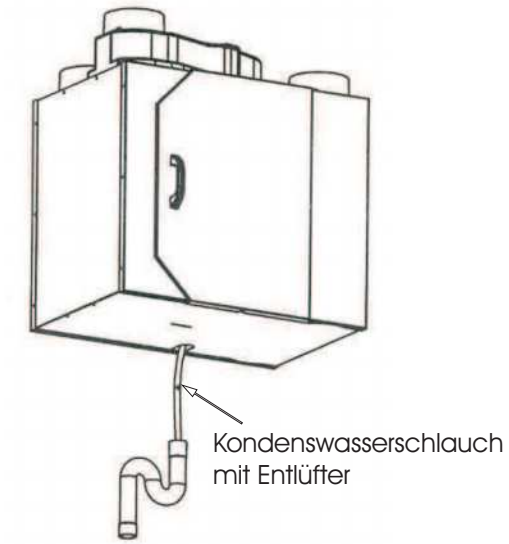

Wichtiger Hinweis für den Betreiber

Die beiden Filter im Inneren müssen in Abständen von ca. drei Monaten ausgetauscht werden, da verschmutzte Filter einen Leistungsabfall bewirken. Ein stark verschmutzter Filter erhöht die Geräusch-entwicklung, kann zur Überhitzung und damit zum Ausfall des Gerätes führen.

Gehen sie beim Filterwechsel folgen-dermaßen vor:

1. Stromversorgung spannungsfrei schalten.

2. Gerätedeckel öffnen und Filterabdeckung abnehmen.

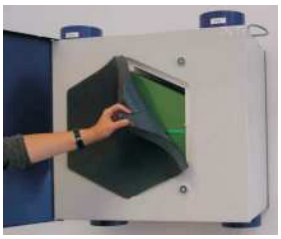

3. Die beiden Filtertaschen herausziehen und durch zwei neue ersetzen.

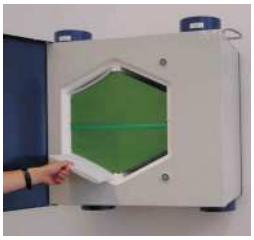

4. Filterabdeckung mit kaschierter Seite nach innen einsetzen, Den Gerätedeckel wieder verschließen und das Gerät einschalten.

Die Wiederinbetriebnahme ohne Filter ist nicht zulässig, da sonst das Gerät verschmutzt.

Ersatzfilter

Der Wärmetauscher im HRV 25 Gerät kann durch Auswaschen gereinigt werden. Dies sollte einmal im Jahr durchgeführt werden, um das Gerät von darin angesammelten Staubpartikeln und grobem Schmutz zu reinigen.

Gehen sie beim Reinigen des Wärme-tauschers folgendermaßen vor:

1. Stromversorgung spannungsfrei schalten.

2. Gerätedeckel öffnen und Filterabdeckung abnehmen.

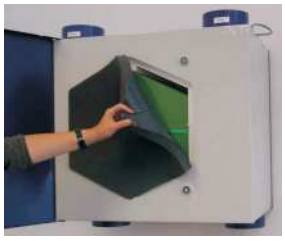

3. Den Wärmetauscher vorsichtig waagerecht aus seinen Halteschienen im Gerät ziehen. Dabei darauf achten, dass die Halteschienen nicht beschädigt werden.

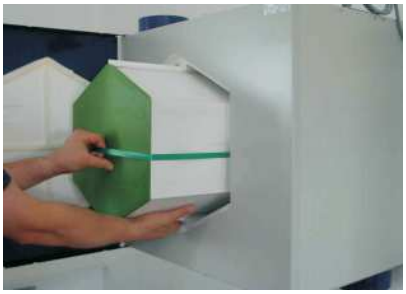

4. Den Wärmetauscher sorgfältig mit Wasser durchspülen und das gesamte Wasser abtropfen lassen. Restfeuchtigkeit verdampft beim Betrieb des Gerätes.

5. Den gereinigten Wärmetauscher vorsichtig waagerecht in seine Halteschienen einsetzen.

6. Filterabdeckung mit kaschierter Seite nach innen einsetzen, den Gerätedeckel wieder verschließen und das Gerät einschalten.

SICHERHEITSHINWEIS:

*Dieses Gerät kann von **Kindern** ab 8 Jahren und darüber sowie von Personen mit verringerten physischen, sensorischen oder mentalen Fähigkeiten oder Mangel an Erfahrung und Wissen benutzt werden, wenn sie beaufsichtigt oder bezüglich des sicheren Gebrauchs des Gerätes unterwiesen wurden und die daraus resultierenden Gefahren verstehen. **Kinder** dürfen nicht mit dem Gerät spielen. Reinigung und **Benutzer-Wartung** dürfen nicht von **Kindern** ohne Beaufsichtigung durchgeführt werden.*

Wichtiger Hinweis zur Elektronik und Energieverbrauch

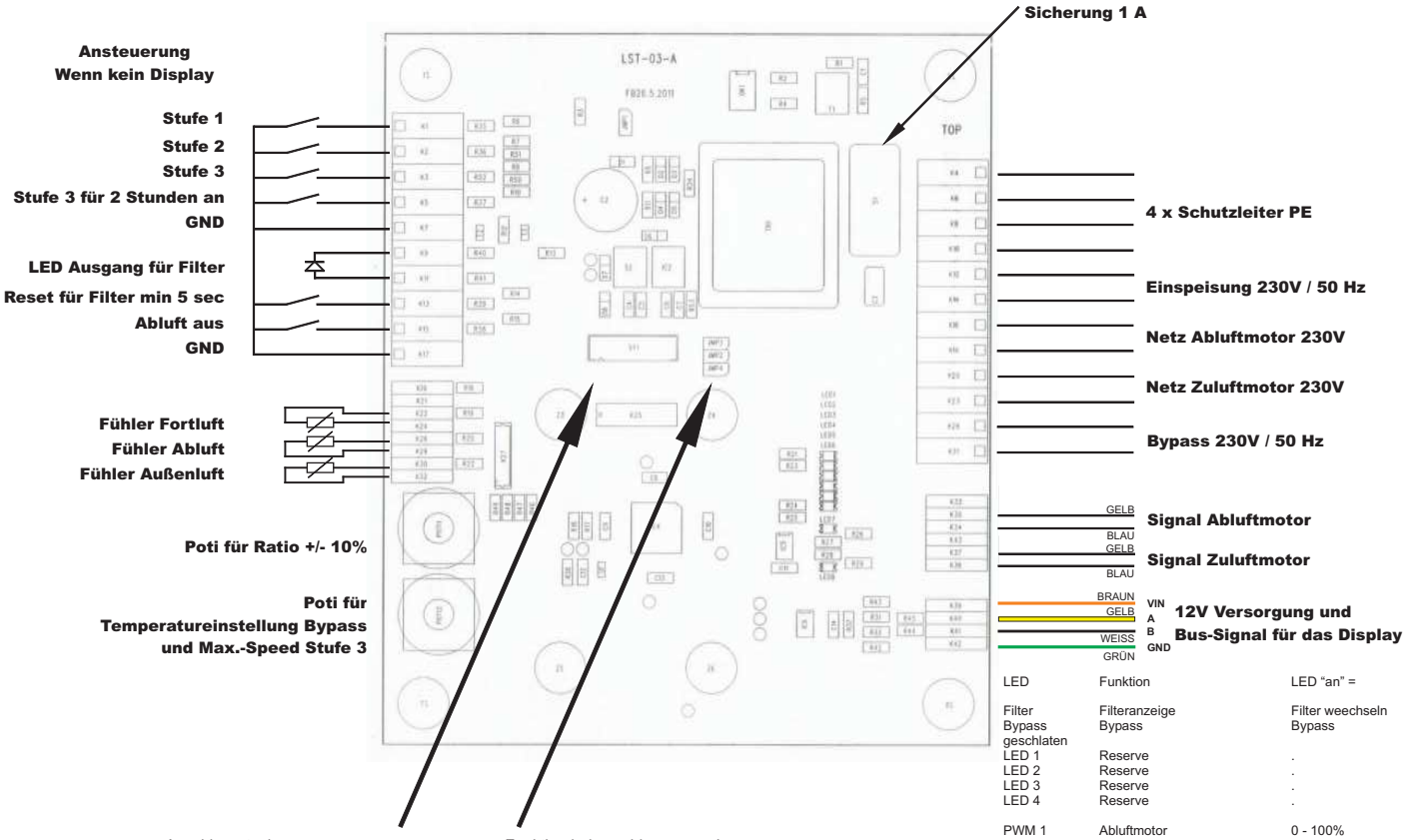

LED	Funktion	LED "an" =
Filter	Filteranzeige	Filter weechseln
Bypass geschlaten	Bypass	Bypass
LED 1	Reserve	.
LED 2	Reserve	.
LED 3	Reserve	.
LED 4	Reserve	.
PWM 1	Abluftmotor	0 - 100%
PWM 2	Zuluftmotor	0 - 100%

Anschlussstecker zur Programmierung:

Pickit Pfeil auf rechten PIN

Funktion bei geschlossenem Juper

JP 3	Bypass angeschlossen
JP 2	Reset der CPU
JP 4	Poti sind freigegeben zur Einstellung (Achtung !! Reset notwendig)

Bypassfunktion:
Mit dem Jumper "JP3" wird festgelegt ob im Sommerbetrieb der Bypass geschalten wird. Ist der Jumper "Jp3" nicht gesetzt, wird im Sommer der Zuluftmotor abgeschaltet.

Bypasstemperatur einstellen:
Die Bypasstemperatur kann mit dem Poti "R4" eingestellt werden. Die Mittelstellung ist bei 26°C und kann um +/- 5 °C verändert werden. Zum einstellen muss der Jumper "JP4" geschlossen sein.

Reset der CPU:
Bei einer Störung der CPU setzen sie den Jumper "JP2" für 3 Sekunden. Hierdurch wird bei der Anlage ein Reset durchgeführt.
Der Neu start kann einige Sekunden dauern.

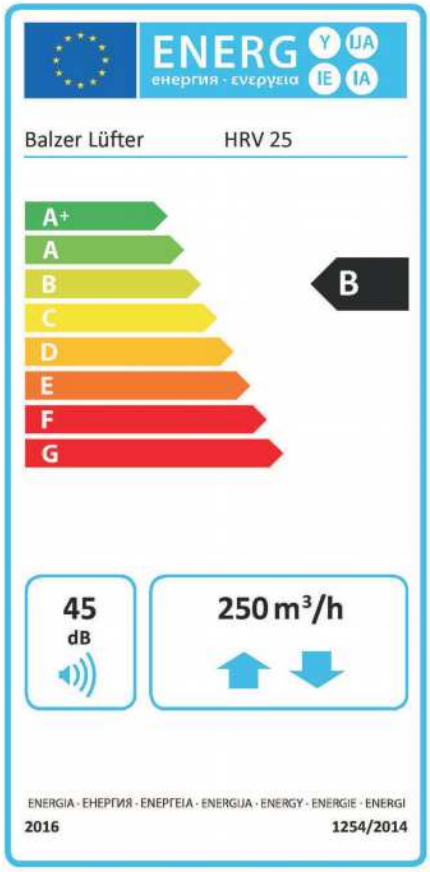

Geräteabmessung HRV 25 OU

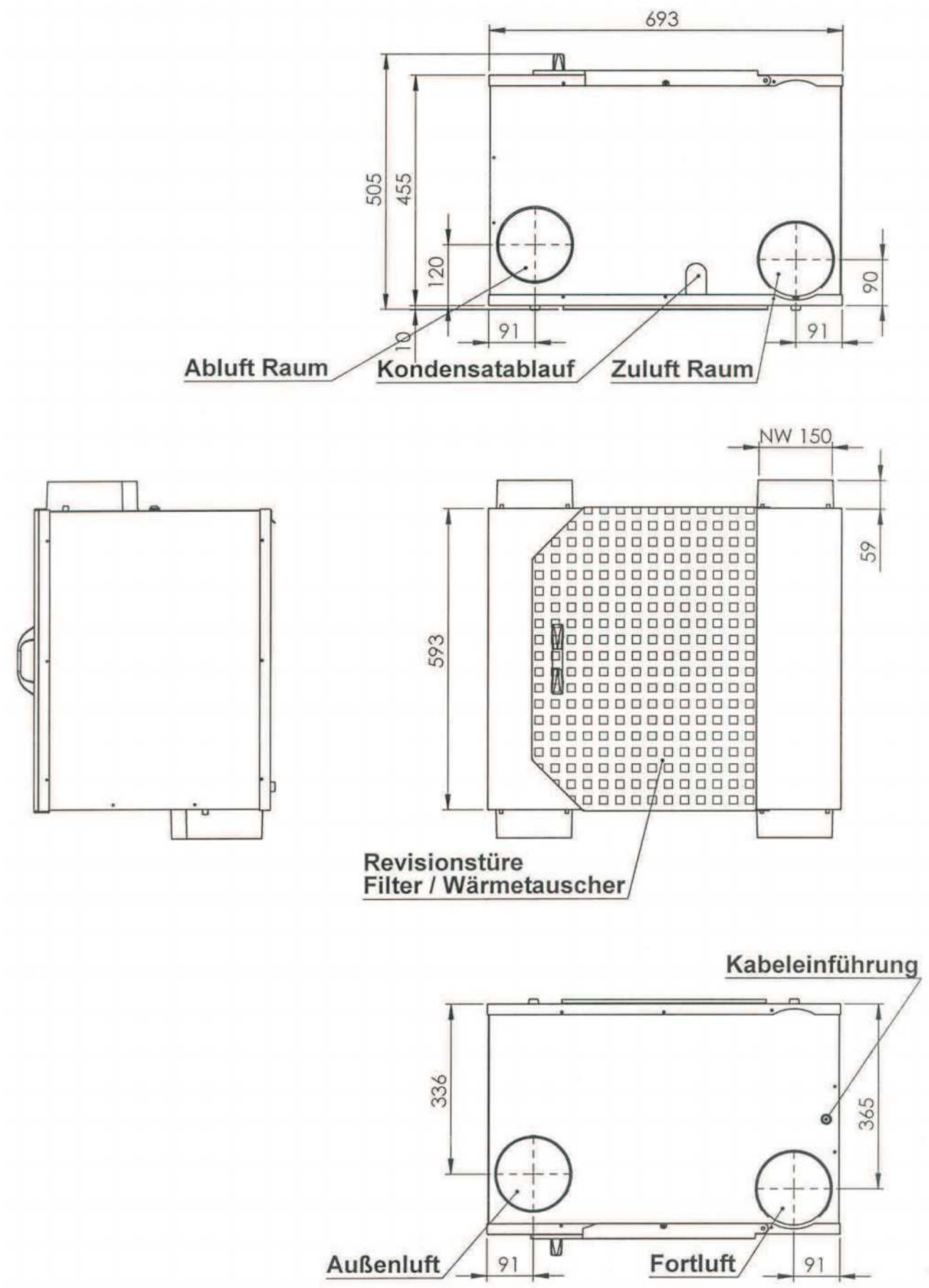

Geräteabmessung HRV 25 OU BY

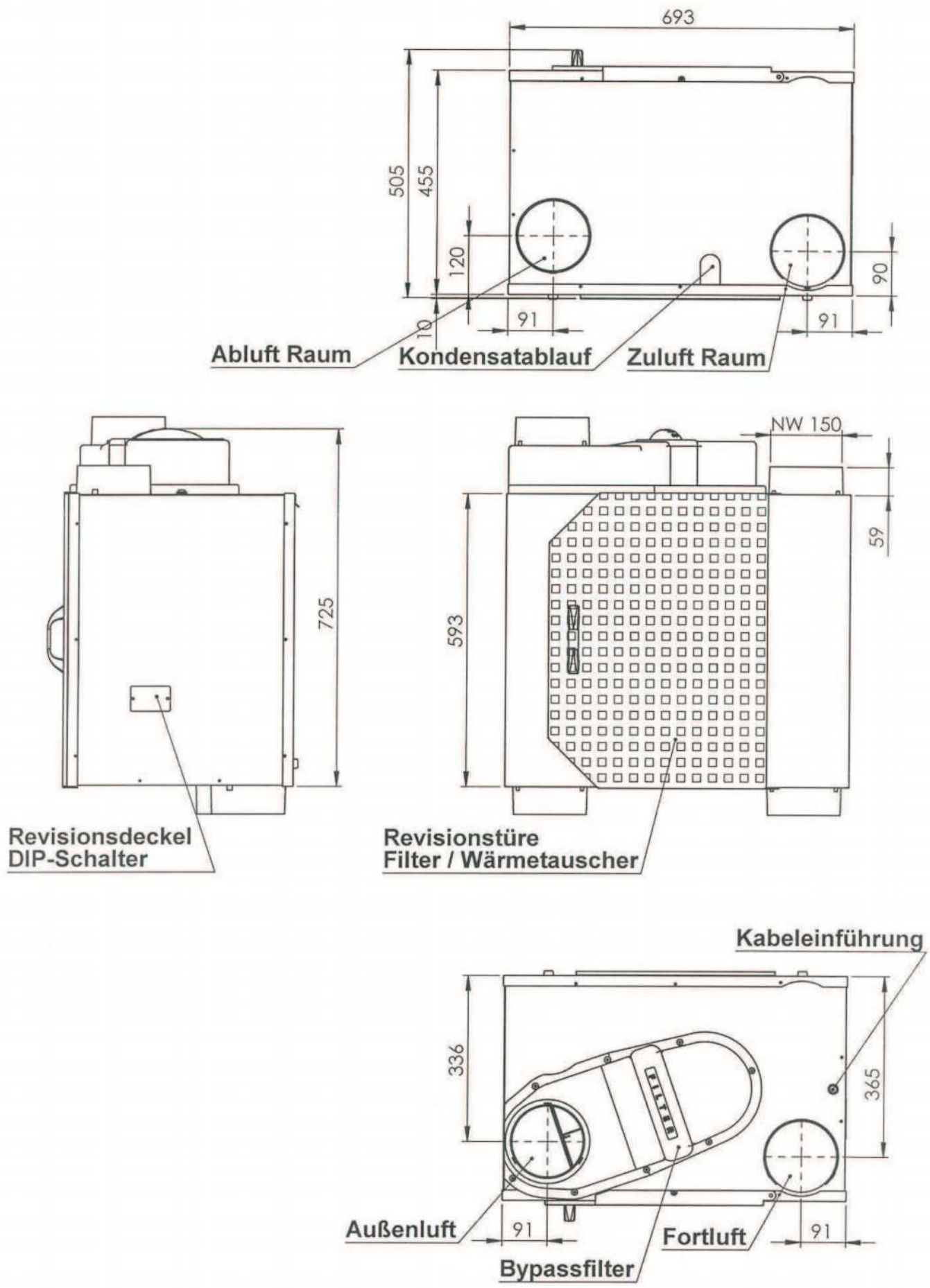

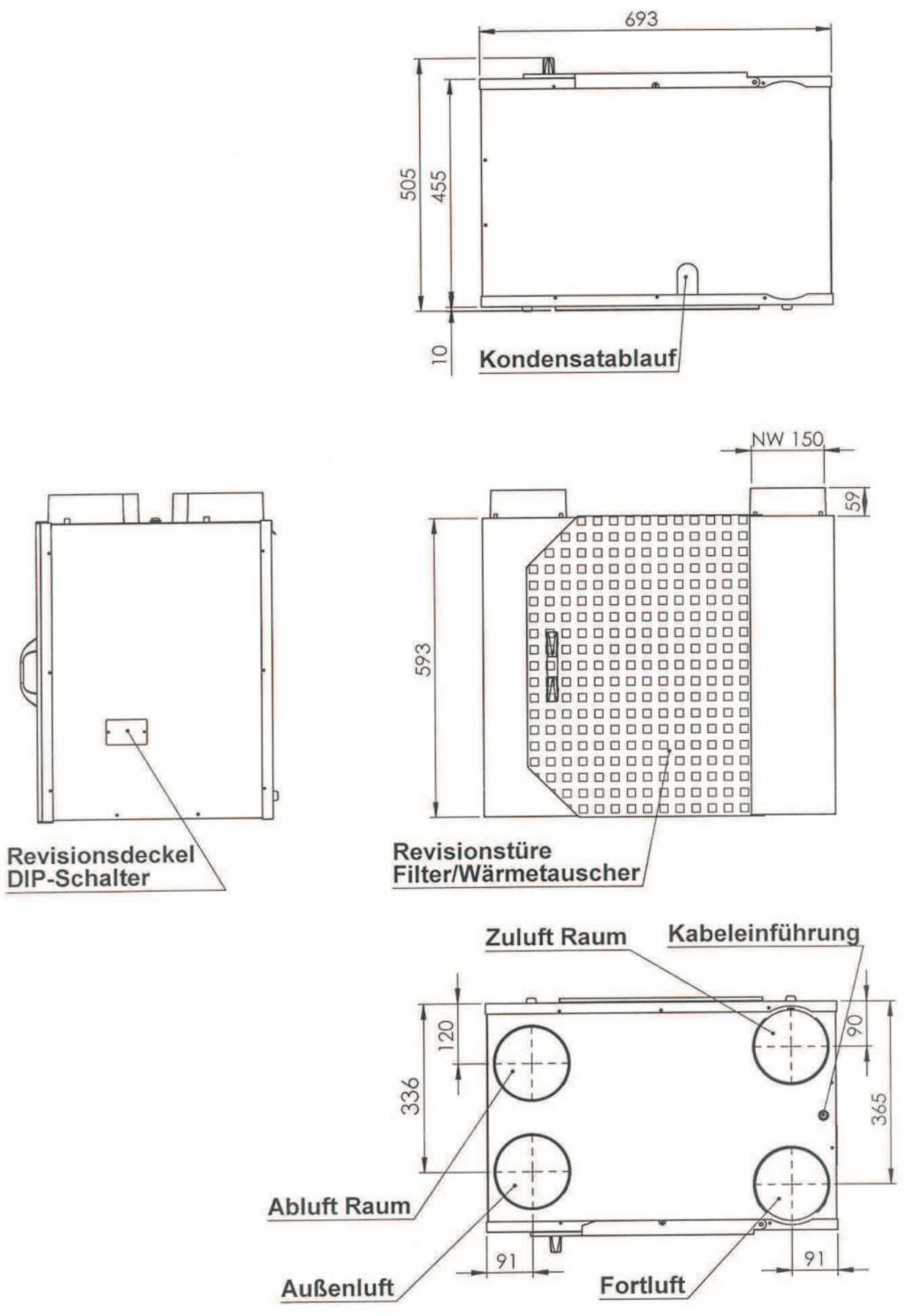
693
505
455
10
Kondensatablauf
NW 150
59
593
Revisionsdeckel
DIP-Schalter
Revisionstüre
Filter/Wärmetauscher
Zuluft Raum
Kabeleinführung
120
336
90
365
Abluft Raum
91
91
Außenluft
Fortluft

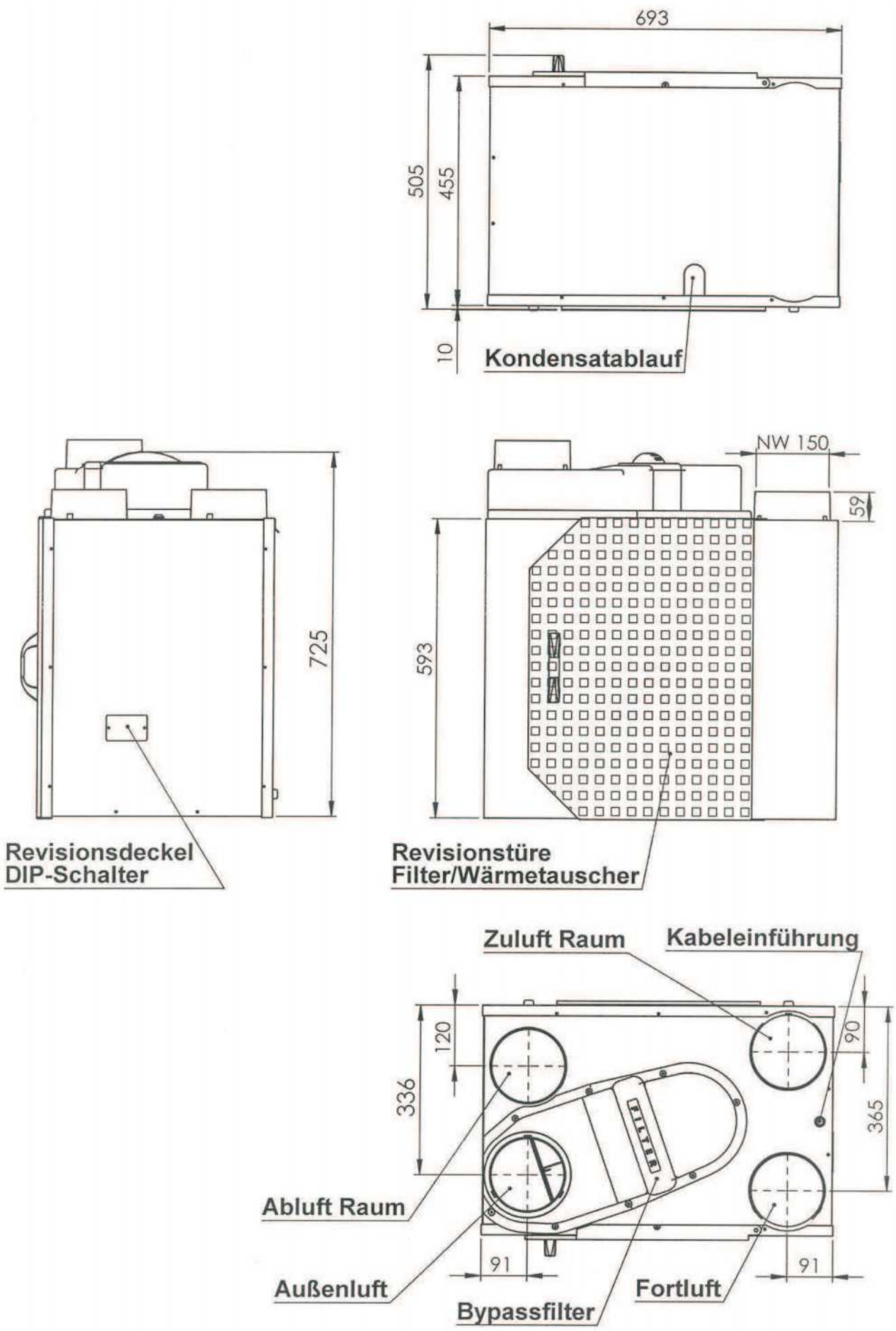
693
505
455
10
Kondensatablauf
725
Revisionsdeckel
DIP-Schalter
NW 150
59
593
Revisionstüre
Filter/Wärmetauscher
Zuluft Raum
Kabeleinführung
120
336
90
365
FILTER
Abluft Raum
91
91
Außenluft
Fortluft
Bypassfilter

Gehäuseaussenteile: Stahl mit epoxy-pulverbeschichteter, hellgrauer Oberfläche (die Tür ist blau). Das Gerät verfügt über 4 Anschlussstutzen NW 150 aus ABS

Gehäuseinnenteile: Die Innenteile der Wärmerückgewinnungsanlage sind aus zwei Teilen schwer entflammbarem Polystyren für die Position der Wärmetauscher und der Wechselstrom-Motor/Laufrad-Kombination.
Diese Teile haben bereits in sich die Form der Luftkanäle für Zu- und Abluft. Auch ein Kondenswasserreservoir zur Sammlung des Kondensats ist in der Form vorhanden, mit einer Anschlussmöglichkeit für den Kondenswasserablauf an der Geräteunterseite.

Wärmetauscher: Der Wärmetauscher mit 90 % Wirkungsgrad ist aus polysterem Material hergestellt. Durch das Konzept von Kreuzstrom und Gegenstrom wird ein Wirkungsgrad von 90% erreicht. Der Wärmetauscher ist mit vielen schmalen Labyrinthkanälen ausgeführt.

Motor / Laufrad: HRV 25 Anlage ist mit einem Wechselstrom / Laufradkombination 230 V / 50 Hz ausgestattet.

Filter: Die HRV 25 Wärmerückgewinnungsanlage ist mit zwei Filtern EU 3 ausgerüstet.

Ausführung:

Ausführung 1: HRV 25 OO BY
Geschoss-Wohnungsbau
Alle Rohranschlüsse (DN 150 mm) sind an der Oberseite des Gerätes Angeordnet.

Ausführung 2: HRV 25 OU BY
Einfamilien-Wohnungsbau
Zwei Rohranschlüsse (DN 150 mm) sind an der Oberseite und zwei Rohranschlüsse (DN 150 mm) an der Unterseite des Gerätes angeordnet.

Steuerung: Das HRV 25 Gerät kann in drei Leistungsstufen betrieben werden.
Über den Netzanschluß wird das Gerät mit Netzspannung 230 V/AC versorgt. Die drei Leistungsstufen werden über die Steuerleitung aktiviert.

Grundlast (Stufe 1)	60 m³/h - 30 Pa
Teillast (Stufe 2)	180 m³/h - 50 Pa
Volllast (Stufe 3)	250 m³/h - 110 Pa

Sommer/Winter Automatik Über einen Temperaturfühler in der Außenluft wird bei einer Außentemperatur > 24°C der Zulüfter abgeschaltet. Bei einer Außentemperatur < 23°C wird der Zulüfter wieder zugeschaltet.
Bei Anlagen mit Bypass wird dieser bei den obigen Temperaturen zu bzw. Abgeschalten. Der Zuluftmotor bleibt unverändert in Betrieb.

Vereisungsschutz Wärmetauscher: Ein Temperatursensor in der Fortluft schaltet bei einer Temperatur <+1°C den Zulüfterauf kleinste Stufe, um den Wärmetauscher abzutauen. Ab +9°C wird der Normalbetrieb wieder hergestellt.

Auskühlschutz Gebäude: Über einen Temperatursensor in der Raumabluft wird <+5°C die Anlage abgeschaltet und bei >+6°C wieder in Betrieb genommen.