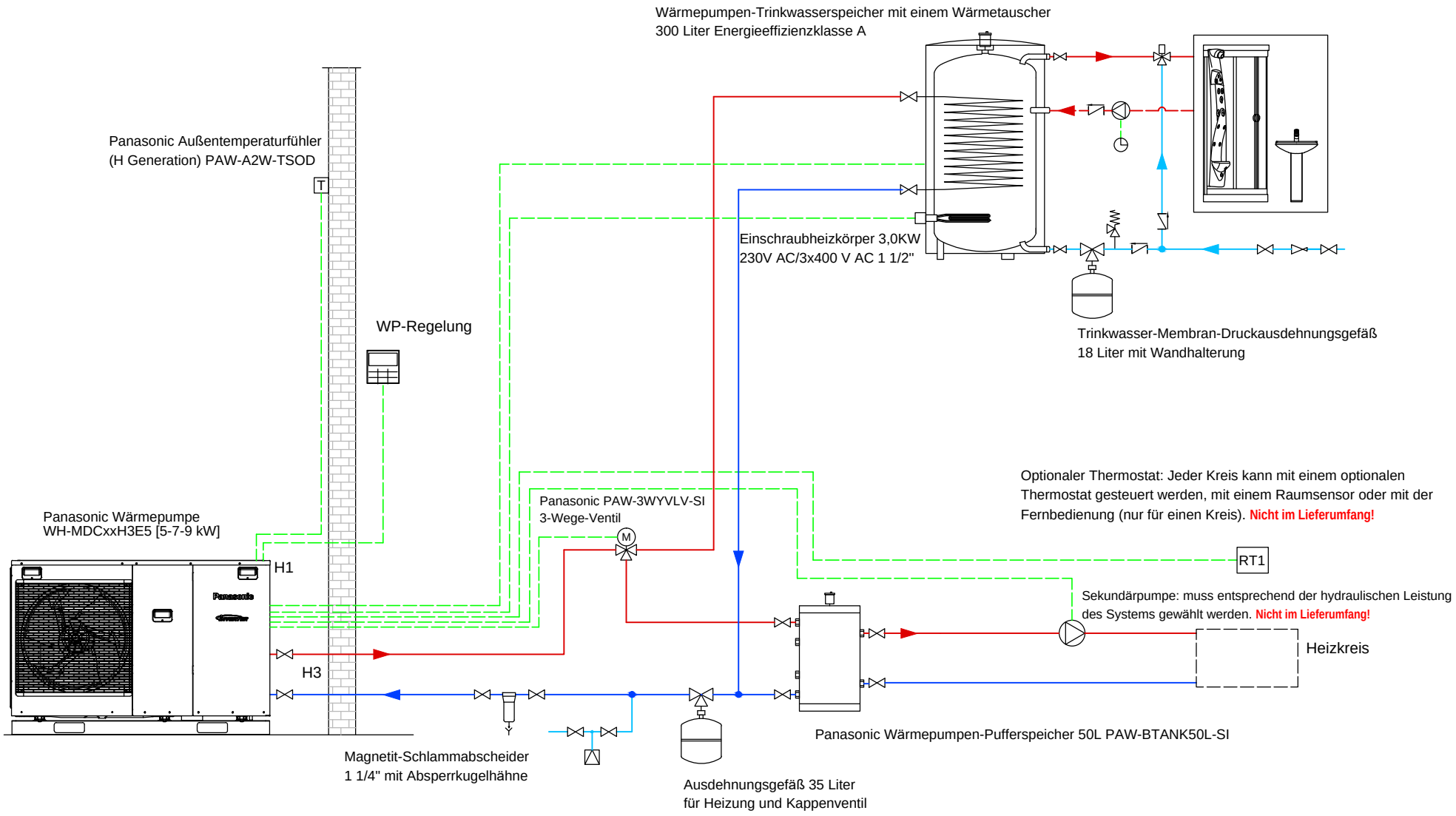
Wärmepumpen-Trinkwasserspeicher mit einem Wärmetauscher
300 Liter Energieeffizienzklasse A
Panasonic Außentemperaturfühler
(H Generation) PAW-A2W-TSOD
T
Einschraubheizkörper 3,0KW
230V AC/3x400 V AC 1 1/2"
WP-Regelung
Trinkwasser-Membran-Druckausdehnungsgefäß
18 Liter mit Wandhalterung
Optionaler Thermostat: Jeder Kreis kann mit einem optionalen
Thermostat gesteuert werden, mit einem Raumsensor oder mit der
Fernbedienung (nur für einen Kreis). Nicht im Lieferumfang!
Panasonic PAW-3WYVLV-SI
3-Wege-Ventil
M
Panasonic Wärmepumpe
WH-MDCxxH3E5 [5-7-9 kW]
H1
H3
RT1
Sekundärpumpe: muss entsprechend der hydraulischen Leistung
des Systems gewählt werden. Nicht im Lieferumfang!
Heizkreis
Panasonic Wärmepumpen-Pufferspeicher 50L PAW-BTANK50L-SI
Magnetit-Schlammabscheider
1 1/4" mit Absperrkugelhähne
Ausdehnungsgefäß 35 Liter
für Heizung und Kappenventil