TR Emniyet uyarıları

Bu emniyet uyarılarına lütfen titizlikle uyunuz.

Montaj, ilk işletmeye alma, kontrol, bakım ve onarım çalışmaları yetkili uzman elemanlar (ihtisaslaşmış ısıtma firması/sözleşmeli tesisat yüklenicisi firma) tarafından yapılmalıdır.
Cihazda/ısıtma sisteminde çalışma yapılırken bunlar üzerinde gerilim olmamalı (örn. sisteme ait sigorta veya ana şalter kapatılmalı) ve tekrar açılmamaları için emniyete alınmalıdır.
Gaz yakıt kullanıldığında ayrıca gaz vanası kapatılmalı ve tekrar açılmaması için emniyete alınmalıdır.
Montajdan sonra gaz kaçağı kontrolü yapın.
Emniyet fonksiyonu olan yapı parçalarında onarım çalışmaları yapılamaz.
Parça değiştirmede, orijinal Viessmann yedek parçaları veya aynı kalitedeki ve Viessmann tarafından müsaade edilmiş olan yedek parçalar kullanılmalıdır.
Parçalar, yeni contalarla monte edilmelidir.
Teknik değişiklik hakkı saklıdır! Diğer ürün belgelerini dikkate alın.

UA Вказівки щодо техніки безпеки

Просимо дотримуватися цих вказівок щодо техніки безпеки.

Монтаж, введення в експлуатацію, огляд, технічне обслуговування і ремонт мають виконуватися атестованими фахівцями (спеціалізованою фірмою з опалювальної техніки/монтажним підприємством за договором).
Під час проведення робіт на пристрої/опалювальній установці необхідно вимкнути електроживлення (наприклад, за допомогою окремого запобіжника або головного вимикача) і вжити заходів щодо запобігання повторного увімкнення.
У разі використання газу закрити запірний газовий кран та вжити заходів щодо уникнення його ненавмисного відкриття.
Після монтажу перевірити газощільність.
Забороняється проводити ремонтні роботи на деталях і вузлах, що виконують захисну функцію. У разі заміни необхідно використовувати виключно оригінальні деталі Viessmann або запасні деталі, які мають дозвіл на використання від компанії Viessmann.
Монтаж компонентів з новими ущільнювачами.
Ми залишаємо за собою право на технічні зміни! Прохання брати до уваги інші документи по виробу.

DE Sicherheitshinweise

Bitte beachten Sie diese Sicherheitshinweise.

Montage, Erstinbetriebnahme, Inspektion, Wartung und Instandsetzung müssen von autorisierten Fachkräften (Heizungsfachbetrieb/Vertragsinstallationsunternehmen) durchgeführt werden.
Bei Arbeiten an Gerät/Heizungsanlage diese spannungsfrei schalten (z.B. an der separaten Sicherung oder einem Hauptschalter) und gegen Wiedereinschalten sichern.
Bei Brennstoff Gas den Gasabsperrhahn schließen und gegen ungewolltes Öffnen sichern.
Nach Montage Gasdichtheit prüfen.
Instandsetzungsarbeiten an Bauteilen mit sicherheitstechnischer Funktion sind unzulässig. Bei Austausch ausschließlich Viessmann Originalteile oder von Viessmann freigegebene Ersatzteile verwenden.
Montage der Bauteile mit neuen Dichtungen.
Technische Änderungen vorbehalten! Weitere Produktunterlagen beachten.

BG Указания за безопасност

Моля спазвайте тези указания за безопасност.

Монтажът, първоначалното въвеждане в експлоатация, инспекцията, техническото обслужване и привеждането в изправност трябва да се извършват от оторизирани специалисти (специализирана фирма по договор).
При работи по котела/отоплителната инсталация изключете напрежението (напр. от отделния предпазител или главен прекъсвач) и ги осигурете срещу повторно включване.
При газово гориво затворете спирателния кран за газа и го осигурете срещу неволно отваряне.
След монтажа проверете газонепроницаемостта.
Ремонтни работи по конструктивни елементи със свързана с техническата безопасност функция не са разрешени.
За смяна използвайте единствено оригинални части Viessmann или одобрени от Viessmann резервни части.
Монтаж на компонентите с нови уплътнения.
Запазваме си правото на технически изменения! Спазвайте допълнителните документи относно продукта.

CN 安全提示

请注意遵守本安全提示

安装、首次投入运行、检验、保养和修理工作必须由指定的专业人员（供热专业公司 / 合同安装公司）来进行。
在装置或供热设备上进行工作时要切断电源（例如切断单独的保险或关断主开关）并且采取措施防止被重新接通。
使用燃气时必须关闭燃气截止阀，并采取安全措施，防止意外开启。
安装结束后检查气密性。
维修工作不得在具有安全技术功能的部件上进行。
更换部件时必须使用合适的、Viessmann 公司的原产部件或具有同样品质的、由 Viessmann 公司认可的部件。
用新的密封件安装部件。
保留技术更改权！ 注意其他产品资料。

CZ Bezpečnostní pokyny

Dbejte laskavě těchto bezpečnostních pokynů.

Montáž, první uvedení do provozu, údržbu a opravy musí provádět pouze autorizovaní odborníci (topenářské firmy/smluvní instalatérské firmy).
Při pracích na přístroji/topném zařízení je třeba vypnout napětí (např. na separátní pojistce nebo na hlavním vypínači) a zajistit jej proti opětnému zapnutí.
U plynného paliva uzavřít příslušný plynový uzavírací kohout a zajistit jej proti nechtěnému otevření.
Po montáži zkontrolujte plynotěsnost.
Provádění oprav na dílech s bezpečnostně technickou funkcí není dovoleno.
Při výměně používejte pouze příslušné originální součásti od firmy Viessmann nebo rovnocenné díly odsouhlasené firmou Viessmann.
Montáž součástí s novými těsněními.
Technické změny vyhrazeny! Berte v úvahu další podklady k výrobku.

DK Sikkerhedshenvisninger

Overholddissesikkerhedshenvisninger.

Montage, første idrifttagning, inspektion, vedligeholdelse og reparation skal udføres af autoriserede fagfolk (VVS-firma/VVS-installatør/servicefirma).
Når der arbejdes på udstyret/varmeanlægget, skal der afbrydes for strømmen (f.eks. på den separate afbryder eller en hovedafbryder) og sikres mod genindkobling.
Hvis der anvendes gas som brændstof, skal gasafspærringshanen lukkes og sikres mod utilsigtet åbning.
Kontrollér for gastæthed efter montagen.
Reparationsarbejde på komponenter med sikkerhedstek-nisk funktion er ikke tilladt.
Ved udskiftning skal de pågældende originale enkeltkomponenter fra Viessmann eller tilsvarende enkeltkomponenter, der er godkendt af Viessmann, anvendes.
Montér komponenter med nye pakninger.
Der tages forbehold for tekniske ændringer! Vær opmærksom på yderligere produktbilag.

EE Ohutusjuhis

Palun järgida ohutusjuhist.

Paigaldustöid, esmakordset kasutuselevõttu, ülevaatust ning hooldus- ja remonditöid laske teha kütteseadmete firma või lepingulise paigaldusfirma volitatud spetsialistidel.
Tööde teostamiseks seadme/ küttesüsteemi juures lülitage see pinge alt välja (näiteks spetsiaalsest kaitsmest või pealülitist) ja tagage, et seda ei ole võimalik uuesti sisse lülitada.
Gaasikütuse korral keerake gaasikraan kinni ja võtke tarvitusele abinõud, et kõrvalised inimesed ei saaks kraani kogemata lahti keerata.
Peale montaaži kontrollida gaasitihedust.
Ohutusfunktsioone täitvate detailide remontimine on keelatud.
Detailide väljavahetamisel kasutage sobivaid Viessmanni originaaldetaile või Viessmanni poolt soovitatud samaväärseid detaile.
Ehitusdetailide paigaldamine koos uute tihenditega.
Viessmann jätab endale õiguse teha tehnilisi muudatusi! Pöörake tähelepanu ka ülejäänud tootedokumentatsioonile.

ES Indicaciones de seguridad

Observe estas indicaciones de seguridad.

El montaje, la primera puesta en funcionamiento, la inspección, el mantenimiento y las reparaciones deben efectuarlos técnicos autorizados (empresa instaladora de calefacción/empresa instaladora autorizada).
Para trabajar en un equipo/instalación de calefacción/instalación de energía solar, desconéctelos de la tensión (p. ej., con el fusible correspondiente o un interruptor principal)
y asegúrelos para que no se puedan volver a conectar.
En caso de combustible gas, cierre además la llave principal del gas y asegúrela para que no se pueda abrir accidentalmente.
Tras el montaje controlar la hermeticidad.
No están permitidas las reparaciones de componentes que tengan funciones de seguridad.
Al realizar cambios, hay que utilizar componentes originales de Viessmann u otros de igual calidad autorizados por Viessmann.
Montaje de los componentes con juntas nuevas.
Modificaciones técnicas reservadas! Téngase en cuenta la documentación técnica adicional.

FI Turvallisuusohjeet

Huomioi nämä turvallisuusohjeet.

Asennus, ensimmäinen käyttöönotto, tarkastus, huolto ja kunnostus on annettava valtuutetun asiantuntijan tehtäväksi (LVI-liike tai sopimusasennusliike).
Kun suoritetaan laitetta/lämmityslaitetta koskevia töitä, on laite kytkettävä jännitteettömäksi (esim. erillisellä varokkeella tai pääkytkimestä) ja varmistettava päällekytkennän estämiseksi.
Kun polttoaineena käytetään kaasua, sulje lisäksi kaasun sulkuhana ja varmista, ettei se aukea vahingossa.
Tarkasta kaasunpitävyys asennuksen jälkeen.
Turvallisuusteknisen toiminnon omaavien rakenneosien kunnostaminen on kielletty. Osia vaihdettaessa on käytettävä sopivia Viessmannin alkuperäisvaraosia tai Viessmannin hyväksymiä varaosia.
Osien asennuksessa on käytettävä uusia tiivisteitä.
Oikeus teknisiin muutoksiin pidätetään! Muut tuoteasiakirjat otettava huomioon.

FR Conseils de sécurité

Prière de respecter ces conseils de sécurité.

Le montage, la première mise en service, le contrôle, l'entretien et les réparations devront être impérativement effectués par le personnel qualifié (installateurs/chauffagistes).
Couper l'alimentation électrique (p. ex. au niveau du fusible correspondant ou de l'interrupteur principal) avant de commencer les travaux sur l'appareil/l'installation de chauffage et la bloquer pour interdire tout rétablissement.
Si la chaudière fonctionne au gaz, fermer la vanne d'arrêt gaz et la bloquer pour empêcher toute ouverture intempestive.
Contrôler l'étanchéité au gaz après le montage.
Les travaux de réparation sur les organes de sécurité sont interdits.
En cas de remplacement de pièces, on utilisera les pièces Viessmann d'origine correspondantes ou des pièces équivalentes autorisées par Viessmann.
Monter les composants avec des joints neufs.
Sous réserve de modifications techniques! Respecter les autres notices produit concernées.

GB Safety instructions

Please follow these safety instructions.

Installation, initial start-up, inspection, maintenance and repairs must be carried out by a competent person (heating engineer/service contractor).
Before work is undertaken on the equipment/heating system, the mains voltage must be switched off (e.g. at the separate fuse or a mains electrical isolator) and measures taken to prevent it from being switched on again.
On gas-fired systems, close the gas shut-off valve and make secure to prevent unauthorized opening.
Check gas soundness after installation.
It is not permitted to carry out repairs on parts which serve a safety function.
Defective parts must be replaced with the corresponding Viessmann proprietary components or equivalent parts approved by Viessmann.
Install the components with new gaskets.
Subject to technical modifications! Observe all other relevant product documents.

HR Sigurnosne upute

Obratite pozornost na ove sigurnosne upute.

Montažu, prvo puštanje u pogon, inspekcije, održavanje i popravke moraju izvesti autorizirani stručnjaci (specijalizirana firma za grijanje/ugovorno instalacijsko poduzeće).
Kod radova na uređaju/instalaciji grijanja isti se trebaju isključiti (npr. na posebnom osiguraču ili glavnoj sklopki) i osigurati od ponovnog uključenja.
Kod korištenja plina zatvoriti plinsku slavinu i osigurati od neželjenog otvaranja.
Popravci na sastavnim dijelovima sa sigurnosnotehničkom funkcijom nisu dozvoljeni.
Ispitati nepropusnost plina nakon montaže.
Kod zamjene se moraju koristiti odgovarajući originalni rezervni dijelovi tvrtke Viessmann ili istovrijedni rezervni dijelovi dopušteni od strane tvrtke Viessmann.
Montirati sastavne dijelove s novim brtvama.
Pridržavamo pravo na tehničke izmjene! Obratiti pozornost na daljnju dokumentaciju proizvoda.

HU Biztonságtechnikai utasítások

Kérjük, tartsa be ezeket a biztonságtechnikai utasításokat.

Szerelést, első üzembe helyezést, ellenőrzést, karbantartást és javítást csak arra feljogosított szakember (fűtési szakcég/szerződéses szerelő vállalat) végezhet.
A készüléken/fűtőberendezésen végzett munka alatt ezeket feszültségmentesíteni kell (pl. a külön biztosítéknál vagy az egyik főkapcsolónál), és biztosítsa illetéktelen visszakapcsolás ellen.
Gázüzemű berendezésnél még a központi gázelzáró csapot is el kell zárni, és illetéktelen nyitás ellen biztosítani kell.
Szerelés után ellenőrizze a gáztömörséget.
Javítási munkák végzése biztonságtechnikai funkcióval rendelkező alkatrészeken nem megengedett.
Csere esetén a megfelelő eredeti Viessmann alkatrészek vagy a Viessmann cég által jóváhagyott alkatrészek alkalmazandók.
Az alkatrészeket új tömítéssel szerelje be.
A műszaki változtatások jogát fenntartjuk! Vegye figyelembe a termékre vonatkozó további dokumentációt.

IT Avvertenze relative alla sicurezza

Si prega di attenersi alle avvertenze relative alla sicurezza.

Montaggio, prima messa in funzione, ispezione, manutenzione e riparazioni devono essere eseguiti unicamente da personale specializzato (ditta installatrice o addetta alla manutenzione o gestione).
Prima di eseguire tali interventi su apparecchiature/impianto di riscaldamento, disinserire la tensione di rete (ad es. agendo sul relativo interruttore o sull'interruttore generale) ed assicurarsi che non possa essere reinserita.
Nel caso di combustione a gas, chiudere inoltre il rubinetto d'intercettazione gas ed assicurarsi che non possa essere riaperto accidentalmente.
Dopo il montaggio controllare la tenuta gas.
Non sono permessi lavori di riparazione su componenti con funzione di sicurezza tecnica.
In caso di sostituzione di singoli componenti utilizzare unicamente ricambi originali Viessmann o altri comunque autorizzati e riconosciuti dalla ditta Viessmann.
Montare i componenti con guarnizioni nuove.
Salvo modifiche tecniche! Osservare la documentazione tecnica aggiuntiva.

LT Saugumo nuorodos

Prašome atkreipti dėmesį į šias saugumo nuorodas.

Montavimą, pirmą paleidimą, tikrinimą, techninį aptarnavimą ir remontą gali atlikti tik įgalioti specialistai (specializuota šildymo technikos įmonė/instaliacinė įmonė, su kuria pasirašyta sutartis).
Dirbant su prietaisu/šildymo įrengimu, išjungti juose įtampą (pvz., atskiru saugos išjungikliu arba pagrindiniu jungikliu) ir apsaugoti, kad ji nebūtų įjungta vėl.
Jei kurui vartojamos dujos, užsukti dujų uždaromąjį čiaupą ir apsaugoti, kad jis nebūtų atsuktas netyčia.
Sumontavus patikrinti, ar nėra dujų nuotėkio.
Remontuoti mazgus, atliekančius apsaugines funkcijas, draudžiama.
Keičiant turi būti naudojamos tinkamos orginalios Viessmann detalės arba tokios pačios kokybės, Viessmann leistos naudoti detalės.
Statybines dalis montuoti su naujais tarpikliais.
Galimi techniniai pakeitimai! Atkreipkite dėmesį į kitą produkto dokumentaciją.

LV Norādījumi Jūsu drošībai

Lūdzu ievērojiet šos drošības norādījumus.

Montāža, pirmā nodošana ekspluatācijā, pārbaude apkope un remonts ir jāveic autorizētiem speciālistiem (specializētais apkures uzņēmums/līgumā noteiktais iekārtas uzstādītājs).
Strādājot pie ierīces/apkures iekārtas, tā ir jāatvieno no sprieguma (piemēram, ar atsevišķa drošinātāja vai centrālā slēdža palīdzību) un jānodrošina pret atkārtotu ieslēgšanos.
Ja par kurināmo tiek izmantota gāze, jāaizver gāzes padeves krāns un jānodrošinās pret nejaušas atvēršanas iespēju.
Pēc montāžas jāpārbauda, vai nav gāzes noplūdes.
Veikt remonta darbus mezgliem, kuriem ir drošības tehnikas funkcijas, ir aizliegts.
Detaļu nomaiņai ir jālieto piemērotas oriģinālas Viessmann detaļas vai līdzvērtīgas, kuras ir atļāvis Viessmann.
Veicot mezglu montāžu, jāizmanto jaunas starplikas.
Tiek paturētas tiesības uz tehniskām izmaiņām! Ņemt vērā papildu izstrādājuma dokumentāciju.

NL Veiligheidsvoorschriften

Deze veiligheidsvoorschriften dienen opgevolgd te worden.

Montage, eerste inbedrijfstelling, inspectie, onderhoud en reparaties dienen door erkende vakmensen (verwarmingsfirma/erkende installatie) uitgevoerd te worden.
Bij werkzaamheden dient de spanning over het toestel/de verwarmingsinstallatie uitgeschakeld (bijv. door middel van de afzonderlijke zekering of een hoofdschakelaar) en tegen onverwachts inschakelen beveiligd te zijn.
Bij een gasgestookte ketel dient de hoofd-afsluitkraan van de gastoevoer dichtgedraaid en tegen onverwachts opendraaien beveiligd te zijn.
Na montage gasdichtheid controleren.
Reparatiewerkzaamheden aan componenten met een veiligheidstechnische functie zijn niet toegestaan.
Onderdelen alleen door originele onderdelen van Viessmann of gelijkwaardige, door Viessmann goedgekeurde onderdelen vervangen.
Montage van de componenten met nieuwe pakkingen.
Technische wijzigingen voorbehouden! Overige productdocumentatie in acht nemen.

PL Wskazówki dotyczące bezpieczeństwa eksploatacji

Prosimy o przestrzeganie niniejszych wskazówek bezpieczeństwa.

Montaż, pierwsze uruchomienie, inspekcja, konserwacja i naprawy muszą być wykonywane przez autoryzowany personel wykwalifikowany (firmy instalatorskie/zakłady serwisowe).
Podczas prac przy urządzeniu/instalacji grzewczej należy odłączyć je od napięcia (np. przy pomocy oddzielnego bezpiecznika lub wyłącznika głównego) i zabezpieczyć przed niezamierzonym włączeniem.
Przy opalaniu gazem zamknąć zawór odcinający gaz i zabezpieczyć przed przypadkowym otwarciem.
Naprawa podzespołów spełniających funkcje zabezpieczające jest zabroniona.
Po montażu sprawdzić szczelność gazową.
Przy wymianie części należy stosować odpowiednie oryginalne części zamienne firmy Viessmann lub części zamienne o podobnej jakości dopuszczone przez firmę Viessmann.
Montaż podzespołów z nowymi uszczelkami.
Zmiany techniczne zastrzeżone! Uwzględnić pozostałą dokumentację wyrobu.

RS Bezbednosna uputstva

Molimo, obratite pažnju na ova bezbednosna uputstva.

Montažu, prvo puštanje u rad, kontrolu, održavanje i popravke moraju da izvode ovlašćeni stručnjaci (specijalizovano preduzeće za grejanje/ugovorno preduzeće za instalaciju).
Pri radu na uređaju/instalaciji grejanja, isti moraju da se isključe iz struje (npr. preko posebnog osigurača ili glavnog prekidača) i da se osiguraju od ponovnog uključenja.
Ako se kao gorivo koristi gas, onda treba da se zatvori slavina za gas i da se osigura od neželjenog otvaranja.
Posle montaže ispitati hermetičnost.
Operacije na sastavnim delovima sa bezbednosnotehničkom funkcijom nisu dozvoljene.
Prilikom zamene moraju da se koriste isključivo originalni Viessmann delovi ili delovi koje je Viessmann odobrio.
Montaža sastavnih delova sa novim zaptivačima.
Zadržavamo pravo na tehničke izmene! Uvažiti dodatnu dokumentaciju uz proizvod.

RU Указания по технике безопасности

Просим соблюдать настоящие указания по технике безопасности.

Монтаж, первичный ввод в эксплуатацию, осмотр, техническое обслуживание и ремонт должны выполняться уполномоченными квалифицированными специалистами (фирмой по отопительной технике или монтажной организацией, работающей на договорных началах).
Перед проведением работ на приборе/отопительной установке необходимо обесточить (например, выверфуа отдельный предохранитель или выключив главный выключатель) и принять меры по предотвращению их повторного включения.
При использовании в качестве топлива газа закрыть запорный газовый кран и предохранить его от случайного открытия.
После монтажа проверить плотность газа.
Запрещается проводить ремонтные работы на деталях, выполняющих функцию защиты. При замене использовать только предусмотренные детали фирмы Viessmann или разрешенные детали, разрешенные к применению фирмой Viessmann.
Монтаж деталей с новыми уплотнениями.
Оставляем за собой право на технические изменения! Соблюдать дальнейшую документацию, касающуюся изделия.

SK Bezpečnostné pokyny

Venujte prosím pozornosť týmto bezpečnostným pokynom.

Montáž, prvé uvedenie do prevádzky, inšpekcia, údržba a opravy musia byť vykonávané autorizovanými odborníkmi (odbornou kúrenárskou firmou/zmluvným inštalačným podnikom).
Pri práacch na pristroji/vykurovacom zariadení ho odpojte od zdroja napätia (napr. na samostatnej poistke alebo hlavným vypínačom) a zaistite proti opätovnému zapnutiu.
Pri plynnom palive uzavrie plynový uzatvárací kohút a zaistite ho proti nežiaducemu otvoreniu.
Po montáži skontrolujte plynotesnosť.
Opravárske práce na súčastiach s bezpečnostnou funkciou nie sú dovolené. Pri výmene používajte výhradne originálne diely firmy Viessmann alebo náhradné diely schválené firmou Viessmann.
Montáž súčastí s novými tesneniami.
Technické zmeny sú vyhradené!

SE Säkerhetsanvisningar

Beakta dessa säkerhetsanvisningar.

Montage, första idrifttagande, underhåll och reparationer ska utföras av värmeinstallatör och/eller annan person med erforderlig behörighet och kompetens.
Slå av strömmen före arbeten på pannan/värmeanläggningen (t.ex. med den separata säkringen eller med huvudbrytaren).
Se till att strömmen inte kan slås på av misstag.
Vid gas: stäng gaskranen och se till att den inte kan öppnas av misstag.
Kontrollera att det är gastätt efter montaget.
Reparationer på komponenter med säkerhetstekniskt funktion är ej tillåtna.
Vid byte ska passande originaldelar från Viessmann användas.
Montage av komponenterna med nya tätningar.
Vi förbehåller oss rätten till tekniska ändringar! Beakta ytterligare produktdokumentation.

SI Varnostna navodila

Prosimo, upoštevajte ta varnostna navodila.

Montažo, izročitev v obratovanje, pregled, vzdrževanje, in popravila sme izvajati le avtorizirano strokovno osebje (strokovno podjetje ogrevalne tehnike/pogodbeno instalacijsko podjetje).
Pri delih na sistemski povezavi/ogrevalni napravi se mora odklopiti napajanje (npr. z loceno varovalko ali glavnim stikalom) in preprava zavarovati pred ponovnim vklopom.
Če gre gorivo plin, se mora plinski zaporni ventil zapreti in zavarovati pred nehotenim odprtjem.
Po montaži preverite plinotesnost.
Popravila elementov, ki imajo varnostnotehnično funkcijo, niso dovoljena.
Ob zamenjavi se morajo uporabiti ustrezni originalni posamezni deli podjetja Viessmann ali enakovredni posamezni deli, katerih uporaba je dovoljena s strani podjetja Viessmann.
Sestavne dele je treba namestiti z novimi tesnili.
Pridržujemo si pravico do tehničnih sprememb! Upoštevajte dodatno dokumentacijo o izdelku.

RO Măsuri de siguranţă

Vă rugăm să respectaţi aceste măsuri de siguranţă.

Montajul, prima punere în funcţiune, inspecţia, întreţinerea şi reparaţiile trebuie executate numai de către personal de specialitate (firmă specializată în instalaţii de încălzire/firma de instalaţii din contract).
În cazul intervenţiilor la aparat sau la instalaţia de încălzire, accesteia trebuie deconectate de la reţea (de exemplu de la siguranţa separată sau prin la un întrerupător principal) şi asiguraţi împotriva reconectării accidentale.
În cazul combustibilului gazos trebuie închis robinetul de gaz şi asigurat împotriva deschiderii accidentale.
După montaj, trebuie verificată impermeabilitatea la gaz.
Sunt interzise lucrările de remediere la componentele cu funcţie de siguranţă.
Operaţiile de remediere la componentele care au o funcţie de siguranţă nu sunt permise.
Se vor folosi numai piese originale de la firma Viessmann sau piese echivalente, acceptate de firma Viessmann.
Montaţul componentelor se va face cu garnituri noi.
Firma Viessmann îşi rezervă dreptul de a efectua modificări tehnice! Respectaţi documentaţia suplimentară privind produsul.

PT Recomendações de segurança

Por favor, siga estas indicações de segurança.

A montagem, a primeira colocação em funcionamento, os trabalhos de inspecção, de manutenção e de reparação devem ser efectuados por técnicos autorizados (empresa instaladora de aquecimento/empresa de instalação contratada).
Desligue a tensão do sistema em trabalhos no aparelho/sistema de aquecimento (p.ex., no fusível correspondente ou no interruptor principal) e proteja-os para não serem ligados inadvertidamente.
No caso de se tratar de gás, feche a respectiva válvula de gás e proteja-a para não ser aberta inadvertidamente.
Verificar a estanquicidade após a montagem.
Não são permitidas reparações de componentes com funções de segurança.
Em caso de substituição, utilize exclusivamente peças sobressalentes originais Viessmann ou autorizadas pela mesma.
Montagem dos componentes com as novas juntas.
Reserva-se o direito a alterações técnicas! Ter em atenção a documentação técnica adicional.

DE Montageanleitung für die Fachkraft
Anmaturenbedienung
Anmaturiu uždanga
Montāžas instrukcija speciālistiem
Armatūras pārsegs
Montagevoorschriften voor de servicemonteur
Afdekkingspaneel voor appendages
Montážna inštrukcia pre odborníka
Kryt armatúr
Montaje instrucciones para especialista
Cubierta de la valvulería
Asennusohje alan ammattilaiselle
Fittings cover
Notice de montage destinée aux monteurs
Cache robinetterie
Montageanleitung für servicefirmen
Armaturskydd
Navodilo za montažo za strokovno osebje
Prekrivje armatur
Navod na montáž pre odborníka
Kryt armatúr
Montaż instrukcja specjalistów
Osłona armatury
Instruções de montagem para o técnico especialista
Cobertura das válvulas
Instrucţiuni de montaj pentru personalul de specialitate
Masă de acoperire pentru armături
Montaje instrucciones de montaje para especialistas
Cubierta de la valvulería
Montageinstruktion för servicefirman
Armaturskydd
Montážna inštrukcia pre odborníka
Kryt armatúr
Монтажна инструкция за монтажника
Капак за арматури
Інструкція з монтажу для спеціаліста
Кришка арматури

Viessmann Werke GmbH & Co. KG
D-35107 Allendorf
Telefon: 06452 70-0
Telefax: 06452 70-2780
www.viessmann.de

Viessmann Ges.m.b.H.
A-4641 Steinhaus bei Wels
Telefon: 07242 62381-110
Telefax: 07242 62381-440
www.viessmann.at

5812001 1/2019

VIESSMANN
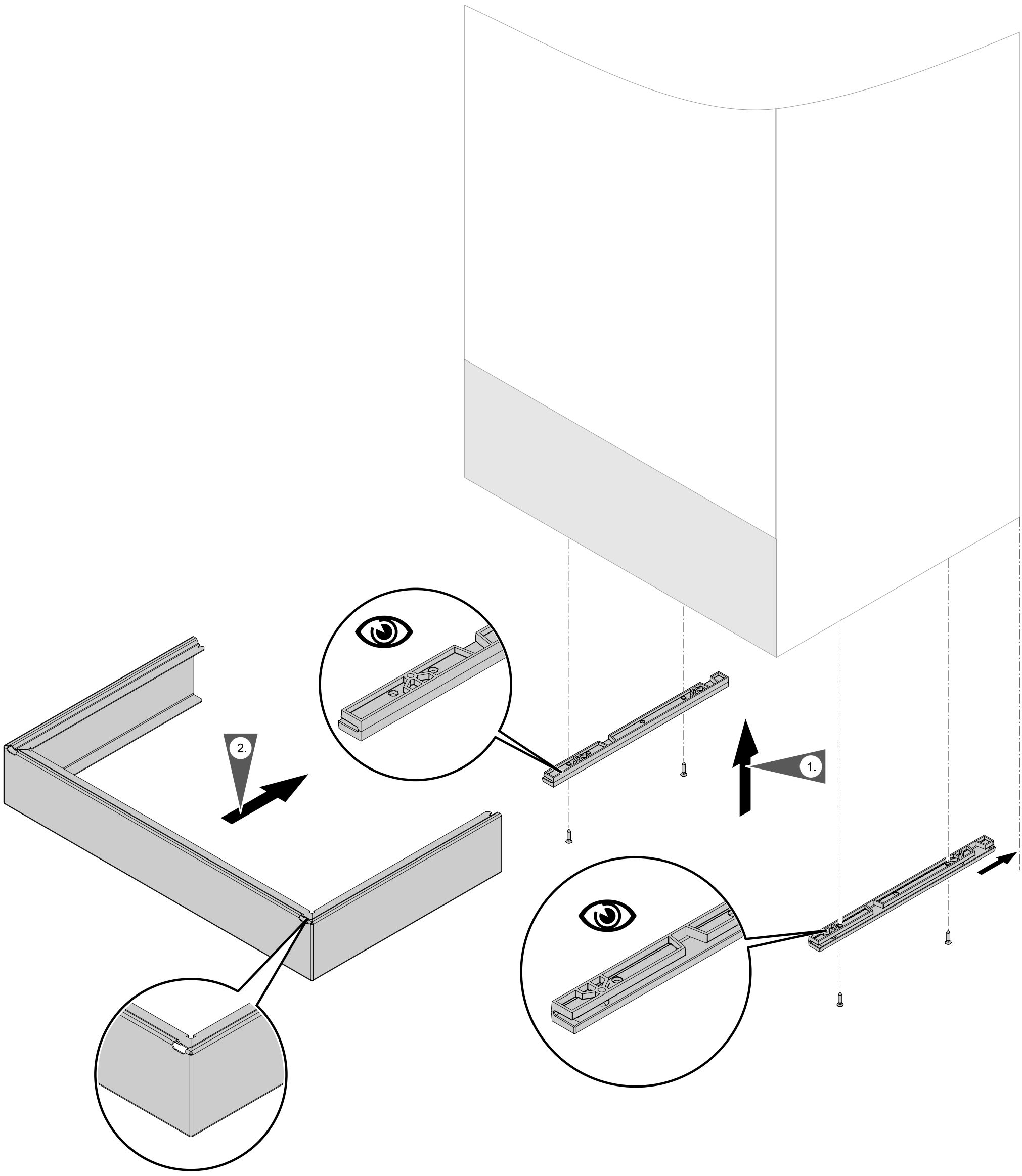
1.