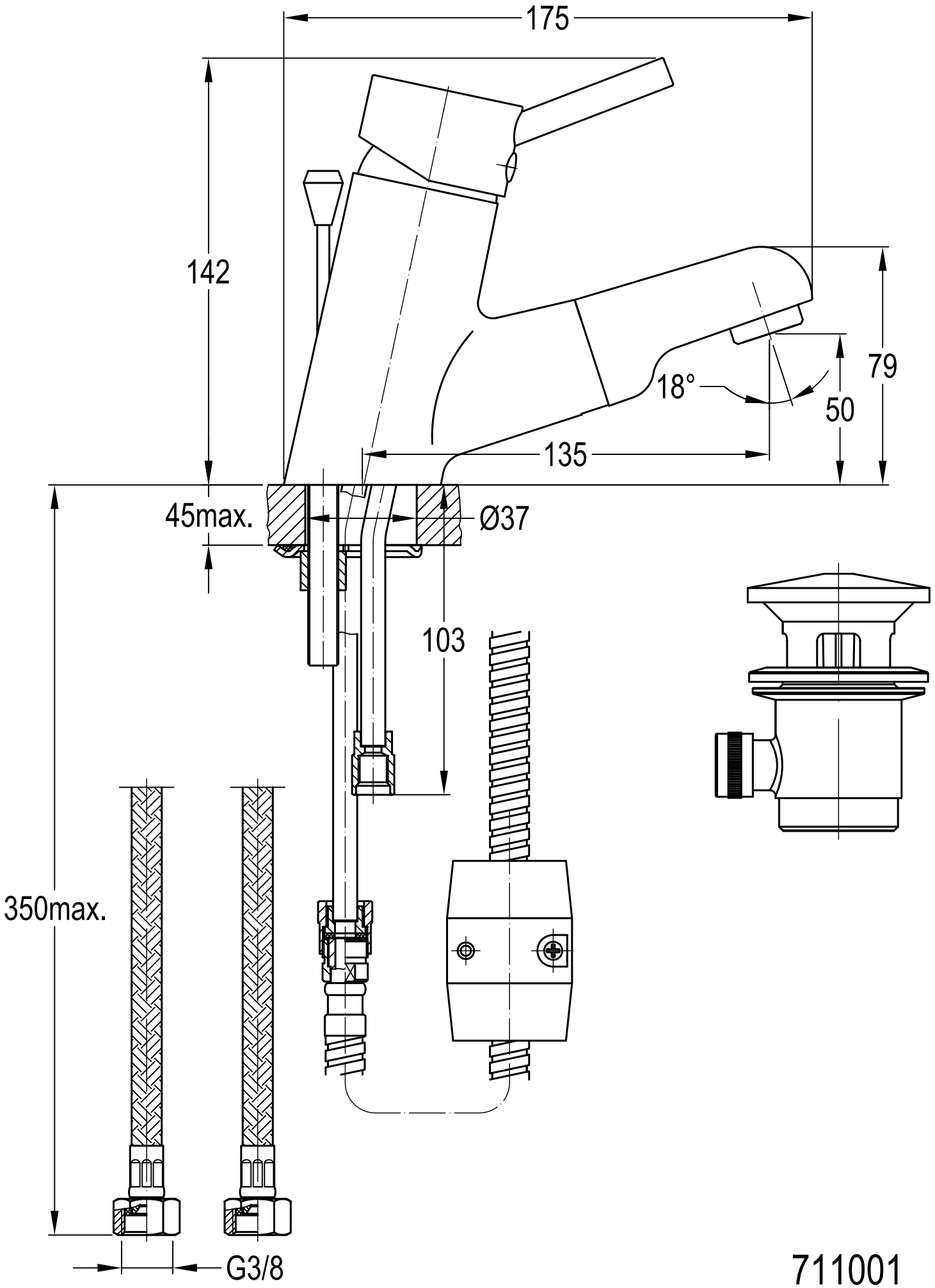

711001