Abmessungen und Technische Daten

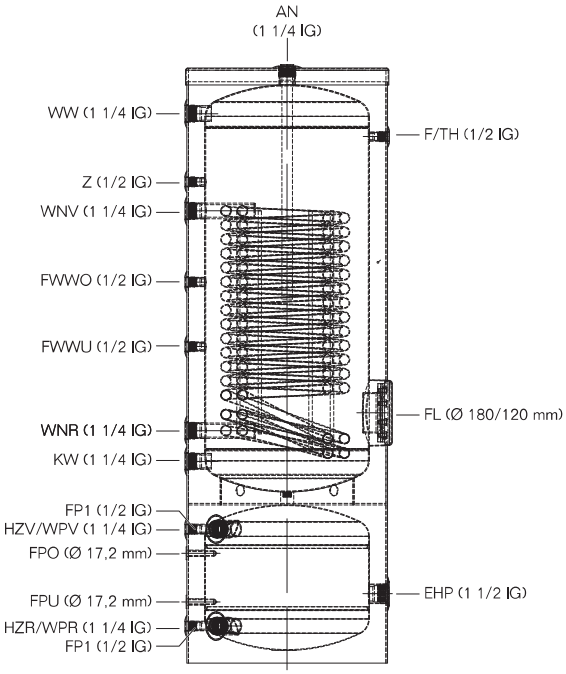

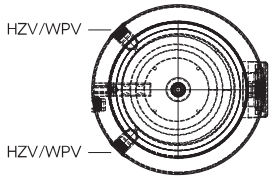

		BPU 300	BPU 400	BPU 500
Speicherinhalt Gesamt	l	298	400	525
Speicherinhalt Warmwasser	l	202	274	371
Speicherinhalt Pufferspeicher	l	78	105	127
Höhe	mm	1840	1750	1900
Durchmesser	mm	610	710	760
Kippmaß	mm	1945	1900	2080
Vorlauf Speicher WNV	mm	1400	1415	1505
Rücklauf Speicher WNR	mm	720	735	755
Eintritt Kaltwasser KW	mm	625	635	645
Eintritt Zirkulation Z	mm	1490	1505	1650
Austritt Warmwasser WW	mm	1700	1595	1745
Vorlauf Heizung/Wärmepumpe HZV/WPV	mm	415	390	390
Rücklauf Heizung/Wärmepumpe HZR/WPR	mm	115	140	130
Größe Wärmetauscher	m^2	3	3,5	4,4
Heizwasserinhalt	l	18	21	27
max. Leistung EHP	kW	3,5	5,5	7,5
Bereitschaftswärmeaufwand [1]	kWh/24	2,18	2,4	2,6
Gewicht netto	kg	148	174	212
max. Betriebsdruck Heizwasser	bar	10	10	10
max. Betriebsdruck Warmwasser	bar	10	10	10
max. Betriebsdruck Pufferspeicher	bar	3	3	3
max. Betriebstemperatur Heizwasser	°C	95	95	95
max. Betriebstemperatur Warmwasser	°C	95	95	95
max. Betriebstemperatur Pufferspeicher	°C	95	95	95
EU-Richtlinie für Energieeffizienz				
Effizienzklasse		C	C	C
Energieeffizienzklassen-Spektrum		A+ -> F	A+ -> F	A+ -> F
Warmhalteverluste	W	91,0	100,0	108,0
Speichervolumen	l	295,0	400,0	525,0

[1] Messwert bei 45 K Temperaturdifferenz nach EN12897

Unverbindliche Preisempfehlung. Nicht für den Endverbraucher bestimmt, lediglich Berechnungsgrundlage. Ohne die gesetzliche Mehrwertsteuer.